Модель вентилятора: **TF6D-800H-S**	
Тип вентилятора: **осевой вентилятор с внешним ротором**	
Сертификат:	**EAC**

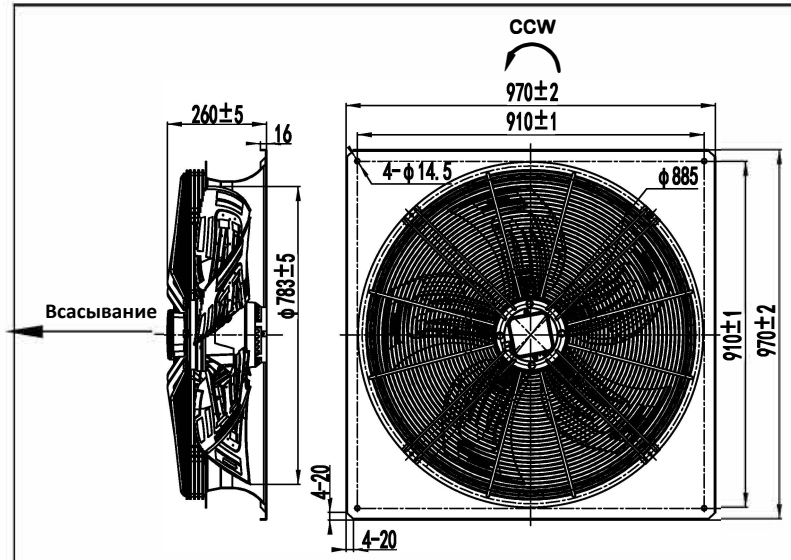

Схема подключения:

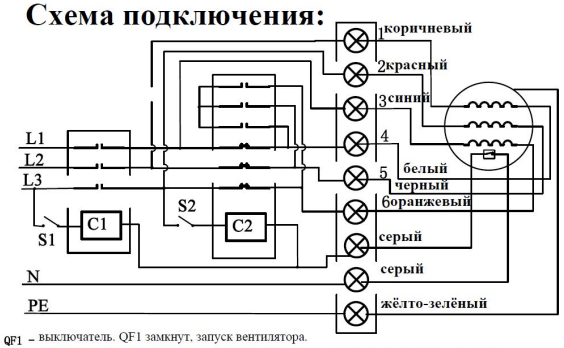

QF1 – выключатель. QF1 замкнут, запуск вентилятора.
C1 – Y/Δ переключатель режимов работы. S1 разомкнут - Δ схема. S1 замкнут - Y схема.

График производительности :

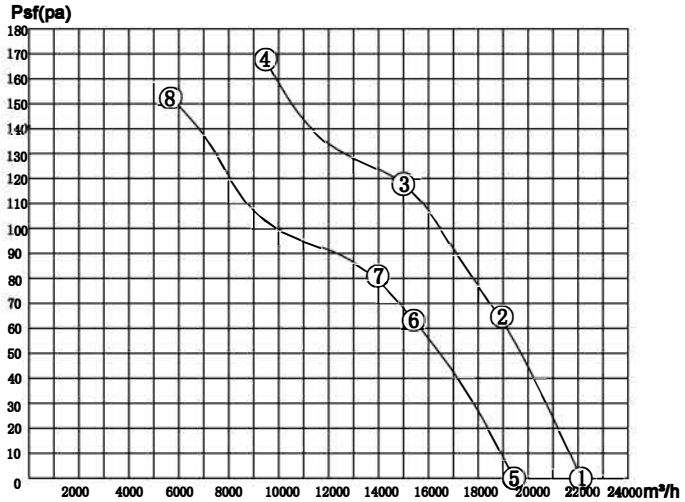

Условия эксплуатации:

1. Напряжение и частота: **3~380В±10%, 50Гц**
2. Требования: клеммная коробка, сечение подводящего провода не менее **1 мм²**.
3. Монтажное положение: горизонтальное расположение вала или ротор внизу.
4. Температура окружающей среды: **от -40°C и до +65°C.**

Внешняя схема подключения:

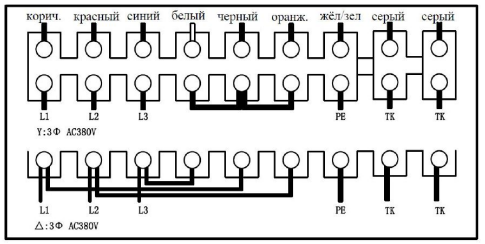

Производительность при стандартных рабочих точках:

△	psf (pa)	I (A)	P1 (W)	n (r/min)	Q m³/h	Note
①	0	3.88	1598	940	22119	
②	65	4.05	1768	932	18796	
③	119	4.21	1923	925	14901	MAX EFF.
④	167	4.34	2033	919	9525	IMAX
Y						
⑤	0	1.98	1212	824	19440	
⑥	64	2.23	1361	791	15257	
⑦	81	2.32	1418	780	13784	MAX EFF.
⑧	153	2.74	1665	720	5673	IMAX

termoflow **AXIAL FAN MOTOR**

MODEL:TF6D-800H-S
VOLTAGE:3~380V/50Hz(ΔY)
N.W/G.W. / KG
MEAS:99X99X31 CM
CL.F WITH TERMINAL BOX

EAC

Результаты тестов:

connection	UAC (V) ±5%	F (Hz)	P1 (W) ±10%	I (A)±10%	N (r/min) ±10%	Noise dB(A)
Δ	3~380	50	1716	3.31	920	76
Y	3~380	50	1407	2.30	803	71

Технические данные:

1. Все детали должны быть правильно собраны, на поверхности не должно быть масла или грязи, явных искажений, механических повреждений и других дефектов.
2. Вращение вентилятора осуществляется без задержек, без посторонних звуков и других видимых дефектов.
3. Класс изоляции двигателя: F.
4. Степень защиты двигателя: IP54.
   Степень защиты лопастей: IP2X.
5. Тип подшипника: шарикоподшипники.
6. Уровень балансировки вентилятора: 920 ± 10% об/мин, согласно ISO 1940-1.

Шильд на клеммной коробке:

termoflow
TF6D-800H-S 3~380V/50Hz
△: 1923W 4.21A 925r/min @ 119Pa
Y: 1418W 2.32A 780r/min @ 81Pa
CL.F IP54 2026/07
EAC

		Page 1/1	termoflow
		Kg Name	Техническое описание
			TF6D-800H-S
			P/N