RO560B-4D-AC0

АЭРОДИНАМИЧЕСКАЯ ХАРАКТЕРИСТИКА

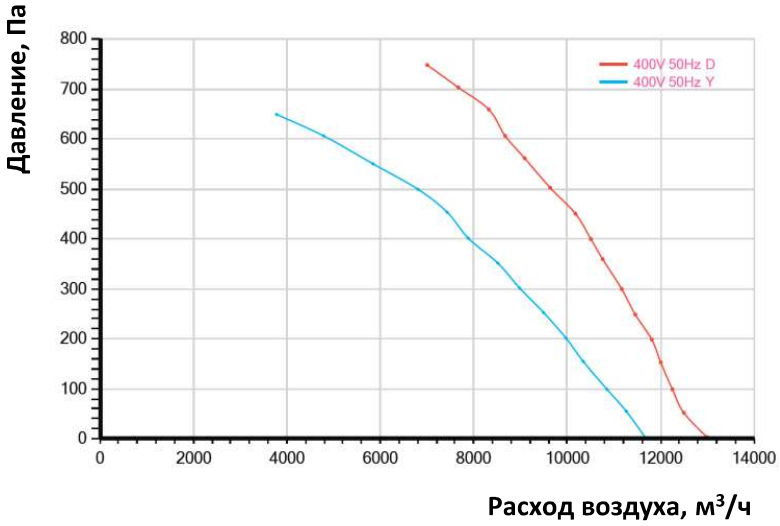

СХЕМА ПОДКЛЮЧЕНИЯ

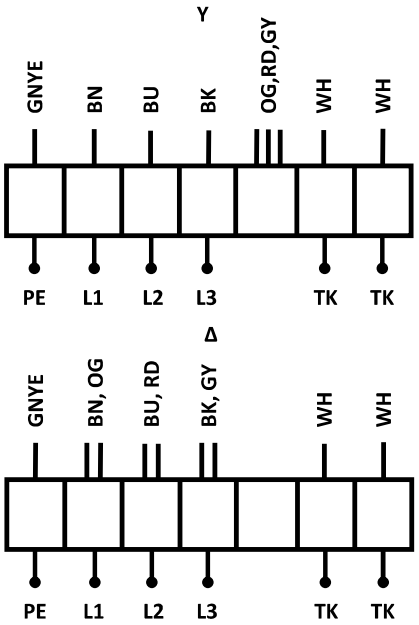

BU – синий
BN – коричневый
BK – черный
WH – белый
OG – оранжевый
RD – красный
GY – серый
TK – термоконтакт
L1,L2,L3 - фаза
PE – заземление

РАЗМЕРЫ

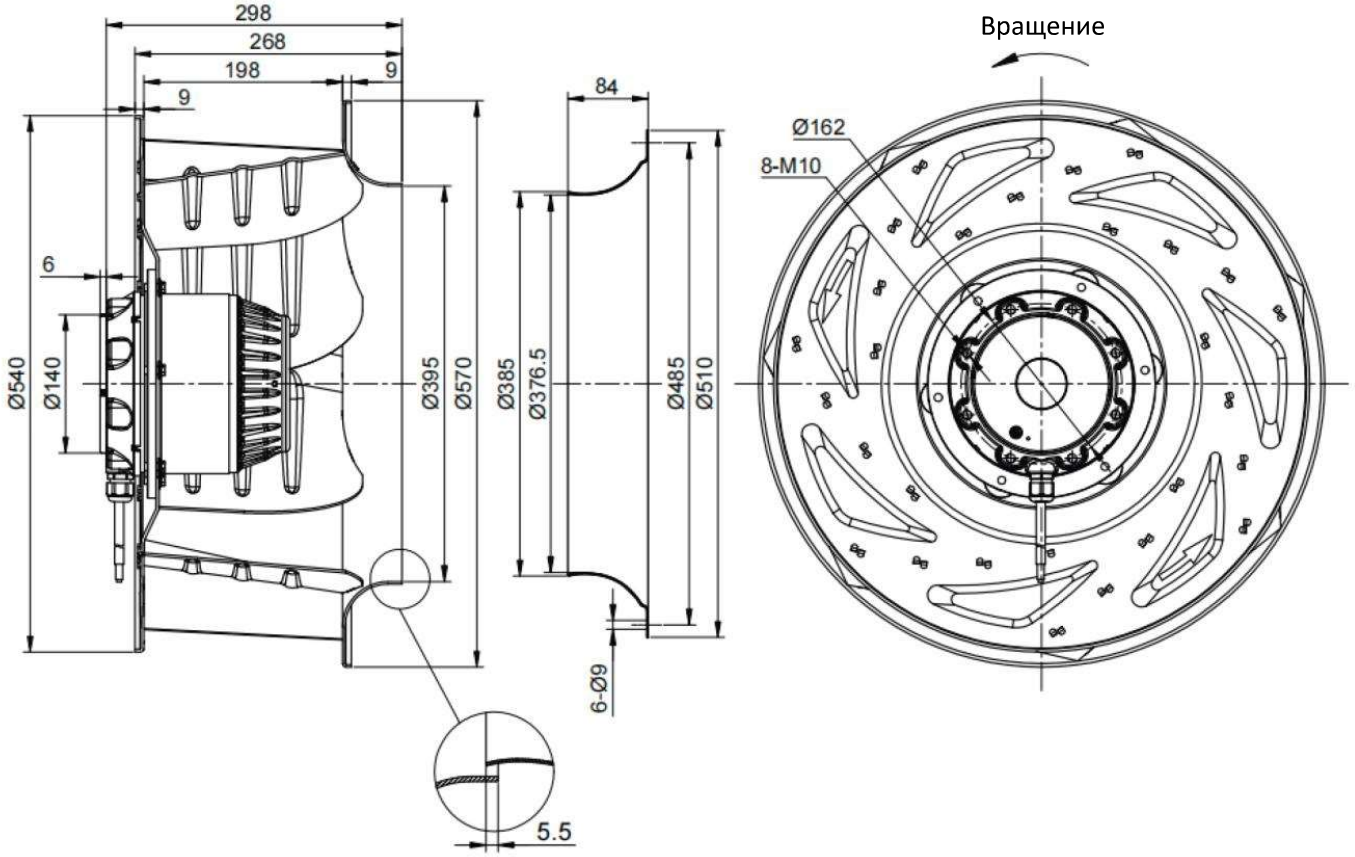

ТЕХНИЧЕСКИЕ ДАННЫЕ

Модель	Электропитание, В/ф/Гц	Электропотребление, Вт	Рабочий ток, А	Частота вращения об/мин	L_{PA} на вх./1 м, дБ(А)	Рабочая температура воздуха, °С	Емкость конденсатора, мкФ	Класс защиты	Материал рабочего колеса	Вес нетто, кг
RO560B-4D-AC0	400/3/50	Δ: 2700	Δ: 4,78	Δ: 1400	81	-25…+50	–	IP54	Металл	28,00
		Y: 2070	Y: 3,3	Y: 1270	78					