Модель вентилятора	**TF6D-910HI-S**
Тип вентилятора	**Осевой вентилятор с внутренним ротором**
Сертификат	**EAC**

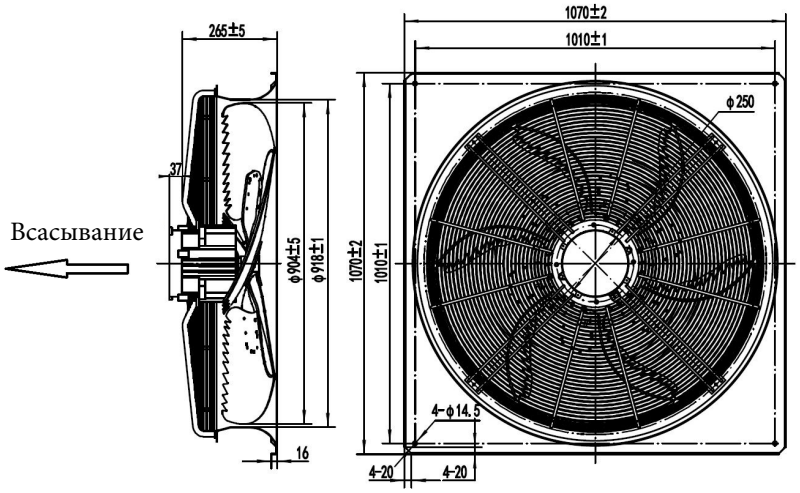

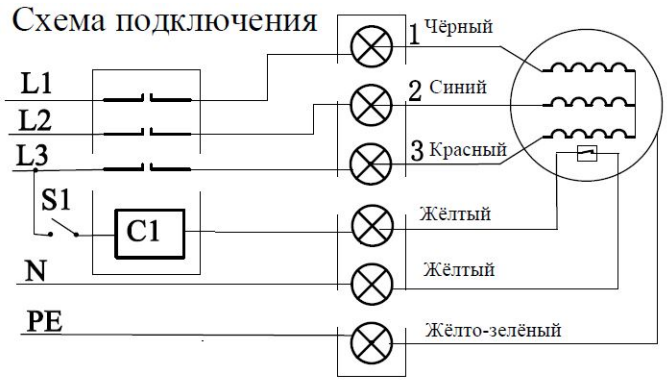

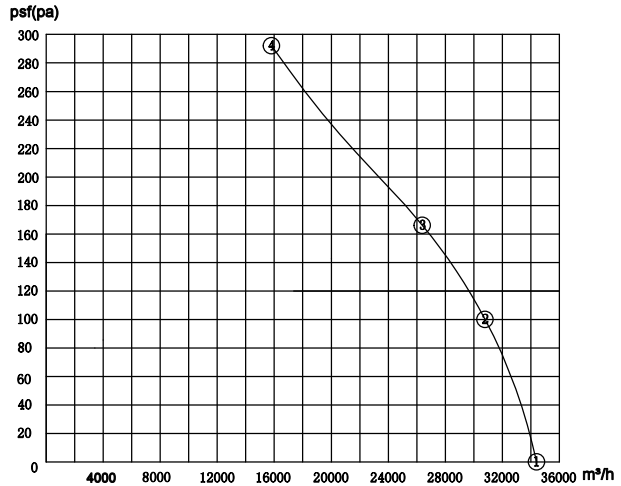

Производительность вентилятора протестирована с использованием настенного кольца при стандартном атмосферном давлении и при температуре +20°C

Условия Эксплуатации:

1. Напряжение и частота: **3~380В +/- 5%, 50Гц**
2. Требования: Вывод кабеля, длина кабеля 2м
3. Монтажное положение: Горизонтальное расположение вала или ротор внизу
4. Температура окружающей среды: **от -40°C ~ +75°C**

Внешняя схема подключения:

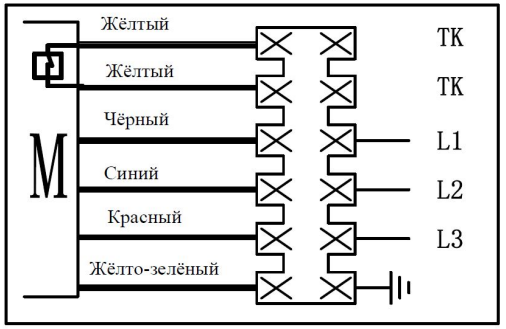

Производительность при стандартных рабочих точках:

	psf (pa)	I (A)	P1 (W)	n (r/min)	Q (m³/h)	Note
①	0	6.42	2967	976	34310	
②	99	7.16	3521	970	30833	
③	165	7.86	4033	962	26479	MAX EFF.
④	292	8.86	4703	949	15725	IMAX

Тестовые результаты:

connection	UAC (V) ±5%	f (Hz)	P1 (W) ±10%	I (A) ±10%	n (r/min) ±10%
	3~380	50	3318	6.85	978

Шильд:

termoflow AXIAL FAN MOTOR

MODEL: TF6D-910HI-S

VOLTAGE:3~380V/50Hz

N.W/G.W. / KG

MEAS: 108X108X31 CM

CL.F

EAC

XXXXXXX

Технические данные:

1. Все детали должны быть правильно собраны, на поверхности не должно присутствовать масляные пятна или грязь, явных искажений, механических повреждений и других дефектов
2. Вращение вентилятора осуществляется без задержек, без посторонних звуков.
3. Класс изоляции двигателя: F
4. Степень защиты двигателя: IP55
5. Уровень балансировки вентилятора: 978 +/- 10%, согласно ISO 1940-1
6. Диффузор и защитная решетка с эпоксидным покрытием
7. Температурное реле с внешним подключением.
8. Встроенное температурное реле с выводом на 2 контакта.
9. Лопасти изготовлены из алюминия
10. Двигатель допускает использования частотного преобразователя в диапазоне от 10 ~ 50Гц

Шильд на клеммной коробке:

TF6D-910HI-S

termoflow 3~380V/50Hz 4033W 7.86A 962r/min @ 165Pa

CL.F IP55 2024/03

EAC

TERMOFLOW

TF6D-910HI-S