Модель вентилятора	TF4D-710GH-S
Тип вентилятора	Осевой вентилятор с внешним ротором
Сертификат	EAC

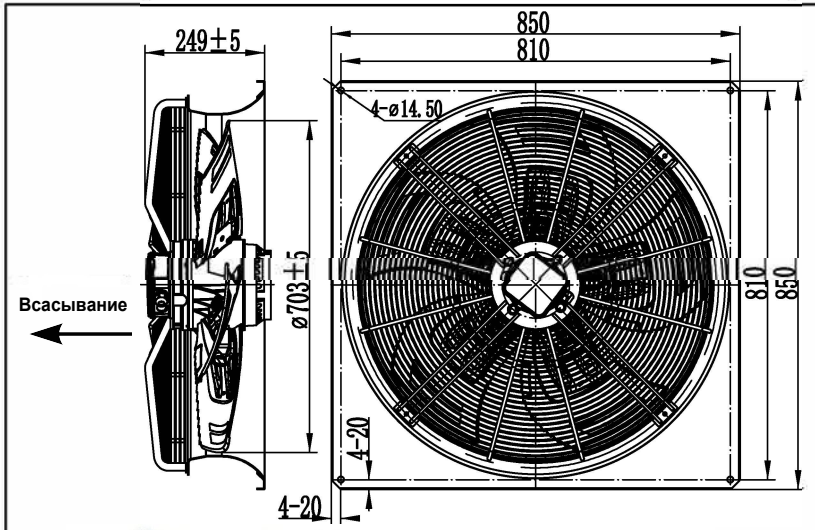

Схема подключения

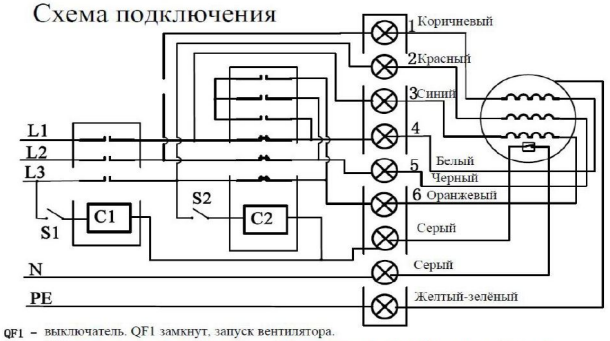

QF1 – выключатель. QF1 замкнут, запуск вентилятора.
C1 – Y/Δ переключатель режимов работы. S1 разомкнут - Δ схема. S1 замкнут - Y схема.

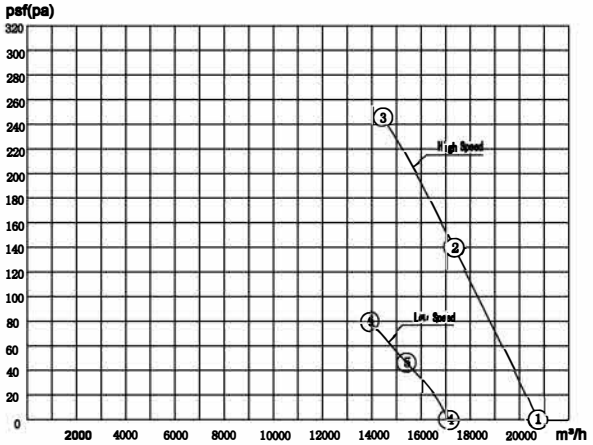

Производительность вентилятора протестирована с использованием настенного кольца при стандартном атмосферном давлении и при температуре +20°C.

Производительность при стандартных рабочих точках:

Δ	psf (pa)	I (A)	P1 (W)	n (r/min)	Q (m³/h)	Note
①	0	3.71	2148	1411	20679	
②	140	4.33	2601	1385	17335	
③	245	4.78	2919	1366	14383	MAX EFF.
Y						
④	0	2.82	1777	576	17093	
⑤	46	3.05	1915	1155	15372	
⑥	80	3.21	2006	1126	13914	MAX EFF.

Условия эксплуатации:

1. Напряжение и частота: **3~380В ± 10%, 50Гц**
2. Требования: клеммная коробка, рекомендуемый стандарт подводящего провода не менее **1,0 мм2.**
3. Монтажное положение: горизонтальное расположение вала или ротор внизу.
4. Температура окружающей среды: **от -40°C и до +65°C.**

Внешняя схема подключения:

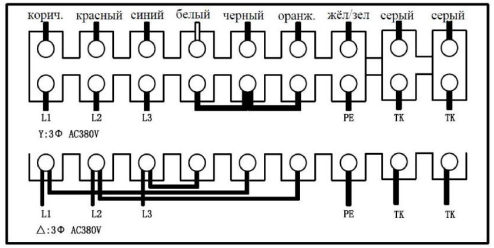

termoflow **AXIAL FAN MOTOR**

MODEL:TF4D-710GH-S
VOLTAGE:3~380V/50Hz(△Y)
N.W/G.W. / KG
MEAS:79X79X28 CM
CL.F WITH TERMINAL BOX

EAC

Технические данные:

1. Все детали должны быть правильно собраны, на поверхности не должно быть масла или грязи, явных искажений, механических повреждений и других дефектов.
2. Вращение вентилятора осуществляется без задержек, без посторонних звуков и других видимых дефектов.
3. Класс изоляции двигателя: F
4. Степень защиты двигателя: IP54
   Степень защиты лопастей: IP2X
5. Материал лопастей: Пластик
6. Тип подшипника: шарикоподшипники
7. Уровень балансировки вентилятора: 1400 ± 10% об/мин, согласно ISO 1940-1. Уровень вибрации менее 5,4 мм/сек.
8. В сборе с защитно-монтажной решёткой и диффузором.

Результаты тестов:

connection	UAC (V) ±5%	F (Hz)	P1 (W) ±10%	I (A) ±10%	n (r/min) ±10%	Noise dB(A)
△	3~380	50	2400	4.1	1397	86
Y	3~380	50	1900	3.02	1160	82

Шильд на клеммной коробке:

termoflow
TF4D-710GH-S 3~380V/50Hz
△: 2919W 4.78A 1366r/min @ 245Pa
Y: 2006W 3.21A 1126r/min @ 80Pa
CL.F IP54 2024/08
EAC