Технический паспорт



Название	Центробежный EC вентилятор с монтажной пластиной.
Артикул	EC180/55D3G01-B400/140A2-01-Z
Производитель	Hangzhou Weiguang Electronic Co.,Ltd
Поставщик	ООО "Глобо Вент" / ИНН 6658576027
Версия №	V1
Гарантия	Гарантия на товар 12 месяцев с даты перехода права собственности
Срок службы	Номинальный срок службы составляет не менее 40 000 часов при температуре эксплуатации +40°C

Стандарты

В данном техническом паспорте в основном описаны технические данные, механические и электрические характеристики, условия эксплуатации и испытания, характеристическая кривая, внешний вид, схема электропроводки и меры предосторожности при эксплуатации центробежного вентилятора с обратной загнутыми лопатками и бесщёточным электродвигателем с внешним ротором.

• GB 12350-2022 «Требования безопасности к двигателям малой мощности»
• GB/T 21418-2008 «Общие технические условия на бесщёточные двигатели с постоянными магнитами»
• JB/T 10563-2006 «Общие технические требования к центробежным вентиляторам общего назначения»

1. Общие данные

No.	Названия	Параметры
1.1	Номинальное напряжение	400 VAC , 50/60 Hz
1.2	Диапазон номинального напряжения	380-480 VAC
1.3	Скорость вращения	2750 об/мин
1.4	Номинальный ток	5.8 A
1.5	Потребляемая мощность	3800 W
1.6	Минимальная температура окружающей среды	-25℃
1.7	Максимальная температура окружающей среды	50℃

2. Основные требования

No.	Названия	Параметры
2.1	Уровень защиты	IP 54
2.2	Класс изоляции	F
2.3	Напряжение выдерживаемое от линии электропередачи к земле	DC2500 V/1min
2.4	Электромагнитная совместимость EMC	Промышленное применение

3. Механические свойства

No.	Названия	Параметры
3.1	Габаритные размеры	Смотрите рисунок
3.2	Материал лопастей	Листовой алюминий
3.3	Количество лопастей	5
3.4	Материал опорного кронштейна	Листовая сталь оцинкованная
3.5	Цвет рабочего колеса	Серебряный
3.6	Поверхностное покрытие	/
3.7	Направление вращения	CW - С торца ротора
3.8	Вибрация	≤ 4,6 мм/с
3.9	Динамический баланс	G4.0

4. Использование и упаковка

No.	Названия	Параметры
4.1	Рабочая температура	от -25℃ до 50℃
4.2	Температура хранения	от -40℃ до 80℃
4.3	Тип установки	Установка вала горизонтально или ротором вниз
4.4	Вес вентилятора	33 кг
4.5	Вес с коробкой	36 кг
4.6	Размер коробки	52×52×48 см

5. График производительности

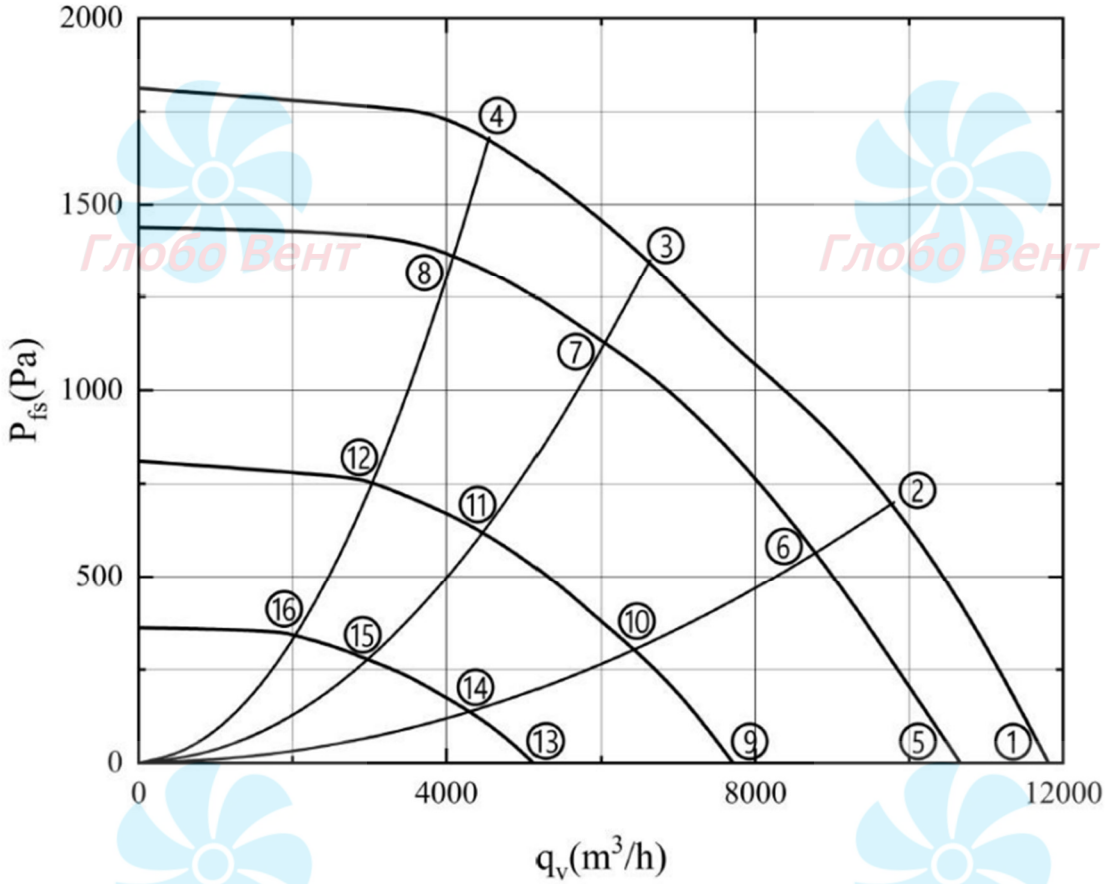

	Напряжение	Частота	Скорость	мощность	Ток	Уровень шума	Объем воздуха воздуха	Статическое давление	Объем воздуха
	U(V)	f(Hz)	n(r/min)	Ped(W)	I(A)	Lp(dB(A))	qv(m^3/h)	pfs(Pa)	qv(cfm)
1	400	50	2750	2744	4. 2	88	11811	0	6952
2	400	50	2750	3719	5. 7	85	9803	700	5770
3	400	50	2750	3800	5. 8	83	6631	1350	3903
4	400	50	2750	3800	5. 8	86	4556	1680	2682
5	400	50	2460	2018	3. 1	86	10665	0	6277
6	400	50	2460	2737	4. 2	83	8796	567	5177
7	400	50	2460	2989	4. 6	81	6047	1126	3559
8	400	50	2460	2801	4. 3	82	4093	1363	2409
9	400	50	1840	910	1. 5	78	7711	0	4539
10	400	50	1840	1190	1. 9	76	6432	304	3786
11	400	50	1840	1316	2. 1	73	4479	621	2636
12	400	50	1840	1253	2. 0	73	3034	755	1786
13	400	50	1230	317	0. 7	69	5129	0	3019
14	400	50	1230	394	0. 8	66	4293	140	2527
15	400	50	1230	431	0. 8	63	2947	279	1735
16	400	50	1230	415	0. 8	63	2027	341	1193

6. Чертеж изделия

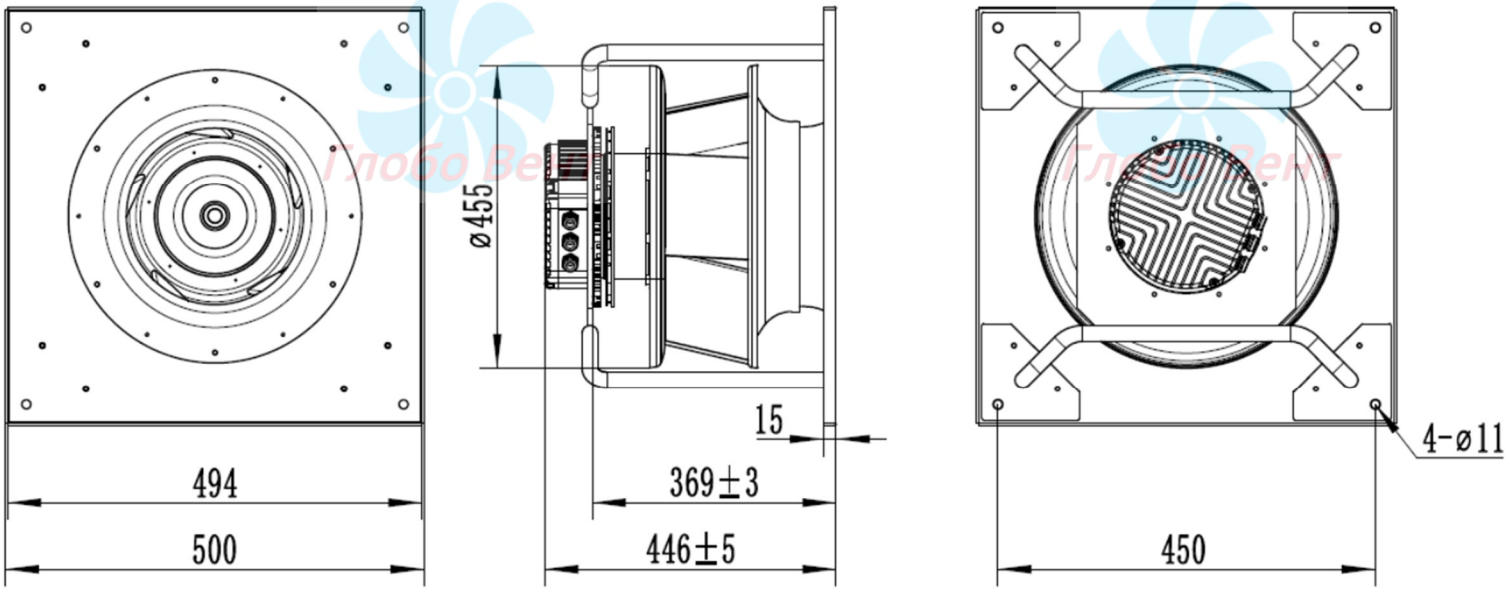

7. Характеристики подключения и управления

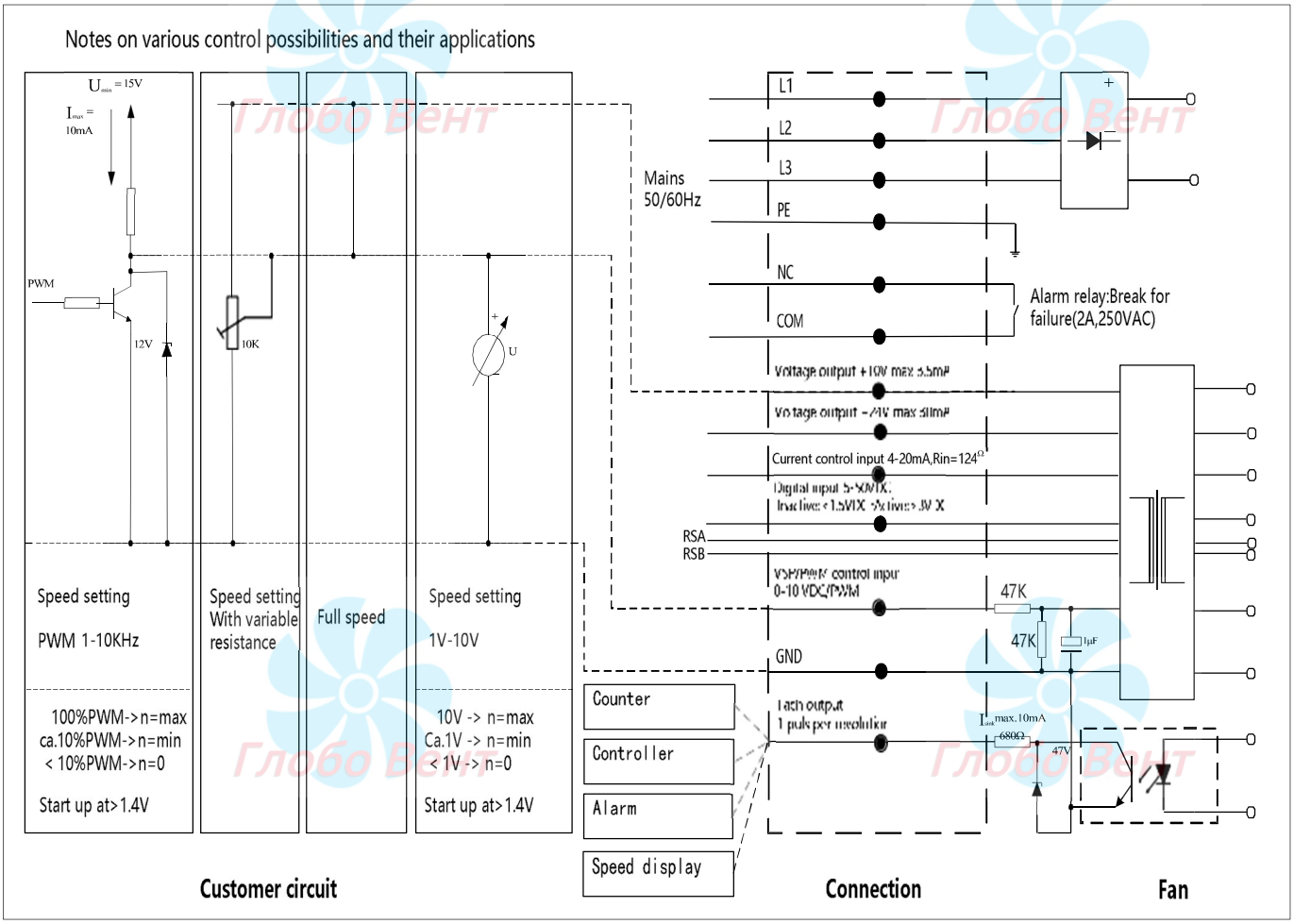

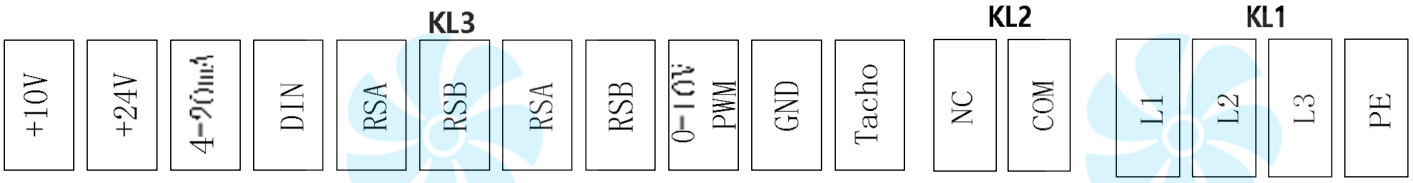

Терминал	№	Соединение	Функция
KL1	1	L1	Фазный провод источника питания
	2	L2	Фазный провод источника питания
	3	L3	Фазный провод источника питания
	4	PE	Заземление
KL1	1	NC	Реле состояния, плавающий контакт состояния, отключается после сбоя или отключения питания
	2	COM	Реле состояния, плавающий контакт состояния, напряжение контакта 250VAC/2A не менее (AC1)min.10mA
KL2	1	GND	Заземление для интерфейса управления
	2	Ain (0-10V/PWM)	Управляющий вход 0-10 В или ШИМ, внутреннее сопротивление 100K
	3	FG (Tacho)	Выход тахометра: 1 импульс на оборот
	4	+10V/max.3.5mA	Выходное напряжение, источник питания для внутренних устройств
	5	GND	Заземление для интерфейса управления
	6,8	RSA	Интерфейс RS485 для MODBUS, RSA
	7,9	RSB	Интерфейс RS485 для MODBUS, RSB
	10	Cin (4-20mA)	Входной сигнал управления током, измеренное значение 4-20mA, Rin=124 ohm
	11	Din	Цифровой вход 5-50 В постоянного тока активирует электронику
	12	+24V/max.30mA	Выходное напряжение, источник питания для внутренних устройств

8. Меры предосторожности при использовании

8.1. Перед включением питания, пожалуйста, надежно закрепите вентилятор и обеспечьте индивидуальную защиту, чтобы тряска вентилятора и вращение лопастей не причинили вреда организму человека.

8.2. Не открывайте крышку распределительной коробки, чтобы остаточное высоковольтное электричество не повредило людям, а также не повлияло на водонепроницаемость и электробезопасность двигателя.

8.3. Вентилятор должен включаться, когда вентилятор подключен к заземлению, чтобы предотвратить поражение электрическим током или повлиять на работу из-за не заземления.

8.4. Вентилятор имеет функции отложенного запуска и перезапуска. Если вентилятор не запускается после включения питания, пожалуйста, сначала отключите питание, а затем проверьте, нормально ли подключены шнур питания и линия управления, соответствует ли значение напряжения регулирования частоты вращения требованиям к запуску, и проверьте, есть ли механические препятствия для вращения рабочего колеса. После подтверждения правильности ввода он будет включен и запустится снова. Не допускайте, чтобы внезапный запуск вентилятора привел к травмам персонала или другим повреждениям.

8.5. Внутри вентилятора к корпусу подключены устройства, совместимые с электромагнитной защитой от электромагнитной помехи, и для проверки безопасного напряжения на устойчивость к постоянному току необходимо использовать измеритель выдерживаемого напряжения постоянного тока.

8.6. Пожалуйста, внимательно прочтите эти "Меры предосторожности" перед использованием изделия.