Технический паспорт



Название	Центробежный EC вентилятор с монтажной пластиной.
Артикул	EC137/80D3G81-B400/140A2-01-Z
Производитель	Hangzhou Weiguang Electronic Co.,Ltd
Поставщик	ООО "Глобо Вент" / ИНН 6658576027
Версия №	V1.3
Гарантия	Гарантия на товар 12 месяцев с даты перехода права собственности
Срок службы	Номинальный срок службы составляет не менее 40 000 часов при температуре эксплуатации +40°C

Стандарты

В данном техническом паспорте в основном описаны технические данные, механические и электрические характеристики, условия эксплуатации и испытания, характеристическая кривая, внешний вид, схема электропроводки и меры предосторожности при эксплуатации центробежного вентилятора с обратной загнутыми лопатками и бесщёточным электродвигателем с внешним ротором.

• GB 12350-2022 «Требования безопасности к двигателям малой мощности»
• GB/T 21418-2008 «Общие технические условия на бесщёточные двигатели с постоянными магнитами»
• JB/T 10563-2006 «Общие технические требования к центробежным вентиляторам общего назначения»

1. Общие данные

No.	Названия	Параметры
1.1	Номинальное напряжение	400 VAC , 50/60 Hz
1.2	Диапазон номинального напряжения	380-480 VAC
1.3	Скорость вращения	2450 об/мин
1.4	Номинальный ток	4.3 A
1.5	Потребляемая мощность	2800 W
1.6	Минимальная температура окружающей среды	-40°C
1.7	Максимальная температура окружающей среды	50°C

2. Основные требования

No.	Названия	Параметры
2.1	Уровень защиты	IP 54
2.2	Класс изоляции	F
2.3	Напряжение выдерживаемое от линии электропередачи к земле	DC2500 V/1min
2.4	Электромагнитная совместимость EMC	Промышленное применение

3. Механические свойства

No.	Названия	Параметры
3.1	Габаритные размеры	Смотрите рисунок
3.2	Материал лопастей	Листовой алюминий
3.3	Количество лопастей	5
3.4	Материал опорного кронштейна	Листовая сталь оцинкованная
3.5	Цвет рабочего колеса	Серебряный
3.6	Поверхностное покрытие	/
3.7	Направление вращения	CW - С торца ротора
3.8	Вибрация	≤ 4,6 мм/с
3.9	Динамический баланс	G4.0

4. Использование и упаковка

No.	Названия	Параметры
4.1	Рабочая температура	от -40°C до 50°C
4.2	Температура хранения	от -40°C до 80°C
4.3	Тип установки	Установка вала горизонтально или ротором вниз
4.4	Вес вентилятора	30 кг
4.5	Вес с коробкой	32 кг
4.6	Размер коробки	52×52×42.5 см

5. График производительности

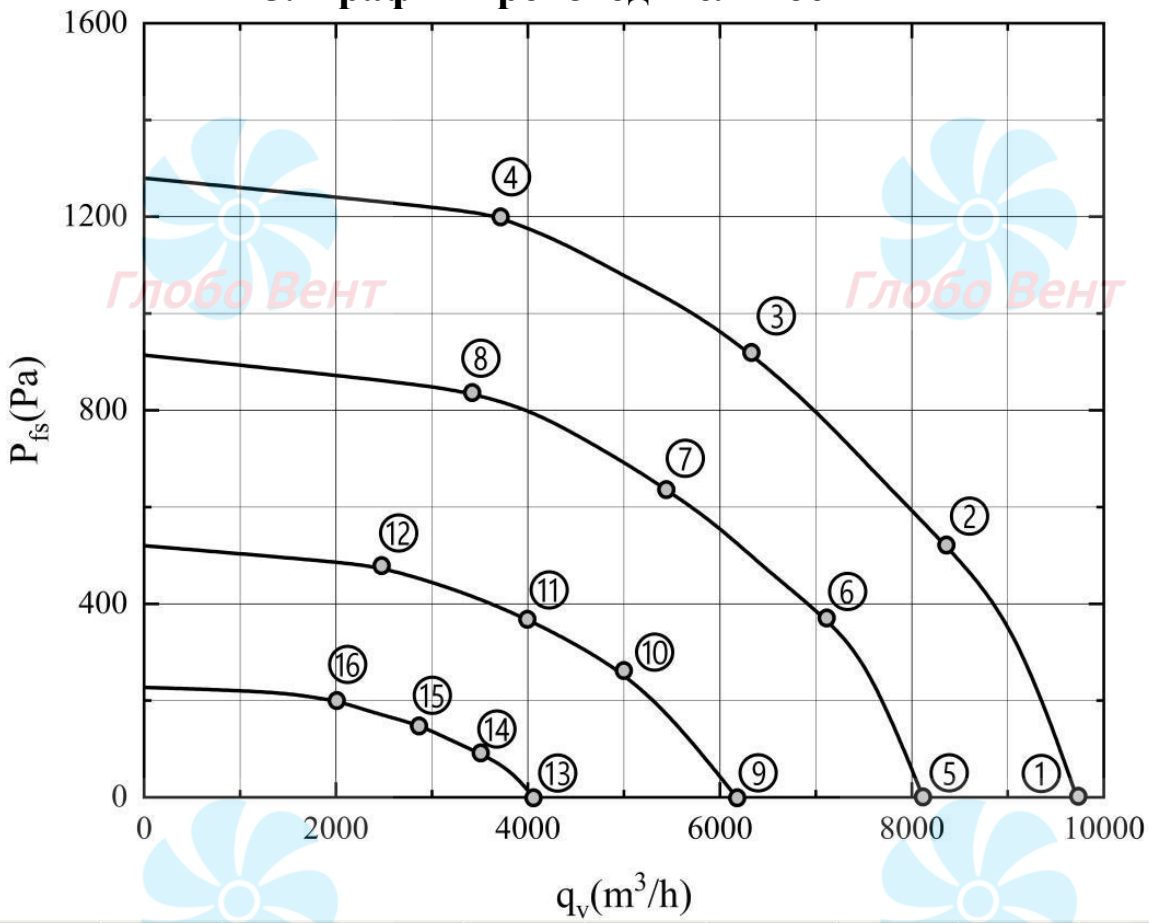

	Напряжение	Частота	Скорость	мощность	Ток	Уровень шума	Объем воздуха воздуха	Статическое давление	Объем воздуха
	U(V)	f(Hz)	n(r/min)	Ped(W)	I(A)	Lp(dB(A))	qv(m³/h)	pfs(Pa)	qv(cfm)
1	400	50	2450	1740	2.8	86	9720	0	5721
2	400	50	2450	2470	3.9	83	8350	520	4915
3	400	50	2450	2800	4.3	79	6330	920	3726
4	400	50	2450	2530	4.0	86	3710	1200	2184
5	400	50	2070	1060	1.7	82	8120	0	4779
6	400	50	2070	1500	2.4	77	7110	370	4185
7	400	50	2070	1640	2.6	75	5450	640	3208
8	400	50	2070	1530	2.4	77	3420	840	2013
9	400	50	1570	500	0.9	76	6180	0	3637
10	400	50	1570	710	1.2	72	4980	260	2931
11	400	50	1570	740	1.3	69	4000	370	2354
12	400	50	1570	670	1.2	69	2460	480	1448
13	400	50	1060	180	0.4	67	4060	0	2390
14	400	50	1060	230	0.5	65	3500	90	2060
15	400	50	1060	250	0.6	61	2870	150	1689
16	400	50	1060	250	0.6	61	2030	200	1195

6. Чертеж изделия

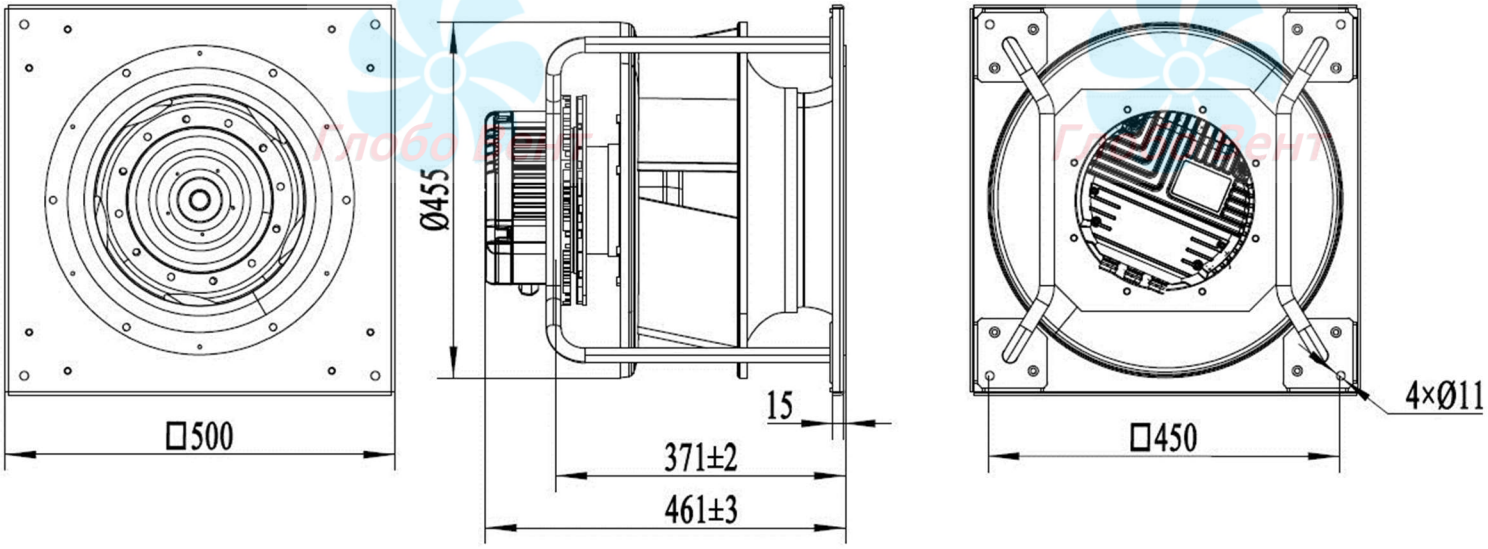

7. Характеристики подключения и управления

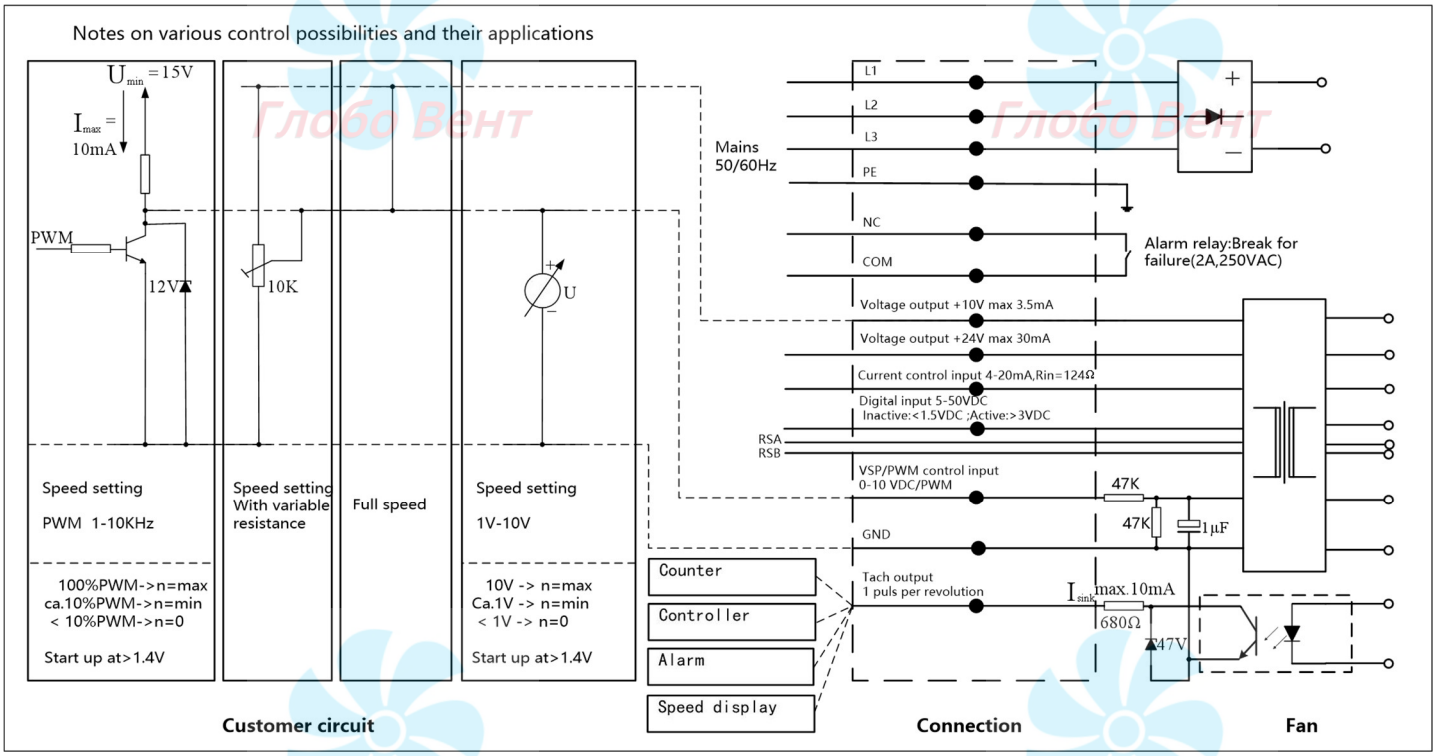

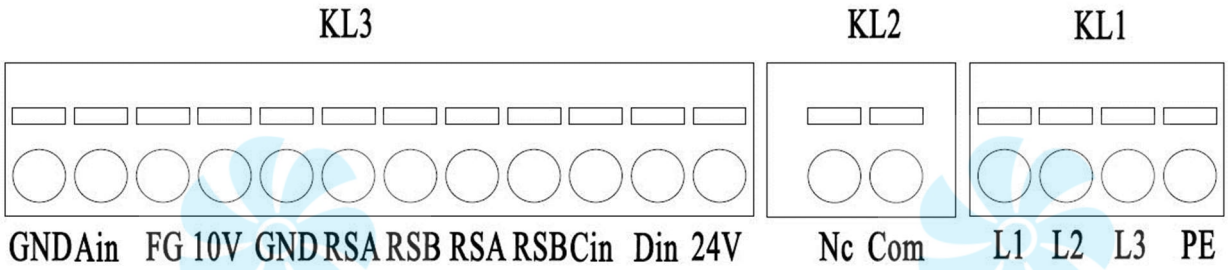

Терминал	№	Соединение	Функция
KL1	1	L1	Фазный провод источника питания
	2	L2	Фазный провод источника питания
	3	L3	Фазный провод источника питания
	4	PE	Заземление
KL1	1	NC	Реле состояния, плавающий контакт состояния, отключается после сбоя или отключения питания
	2	COM	Реле состояния, плавающий контакт состояния, напряжение контакта 250VAC/2A не менее (AC1)min.10mA
KL2	1	GND	Заземление для интерфейса управления
	2	Ain (0-10V/PWM)	Управляющий вход 0-10 В или ШИМ, внутреннее сопротивление 100K
	3	FG (Tacho)	Выход тахометра: 1 импульс на оборот
	4	+10V/max.3.5mA	Выходное напряжение, источник питания для внутренних устройств
	5	GND	Заземление для интерфейса управления
	6,8	RSA	Интерфейс RS485 для MODBUS, RSA
	7,9	RSB	Интерфейс RS485 для MODBUS, RSB
	10	Cin (4-20mA)	Входной сигнал управления током, измеренное значение 4-20mA, Rin=124 ohm
	11	Din	Цифровой вход 5-50 В постоянного тока активирует электронику
	12	+24V/max.30mA	Выходное напряжение, источник питания для внутренних устройств

8. Меры предосторожности при использовании

8.1. Перед включением питания, пожалуйста, надежно закрепите вентилятор и обеспечьте индивидуальную защиту, чтобы тряска вентилятора и вращение лопастей не причинили вреда организму человека.

8.2. Не открывайте крышку распределительной коробки, чтобы остаточное высоковольтное электричество не повредило людям, а также не повлияло на водонепроницаемость и электробезопасность двигателя.

8.3. Вентилятор должен включаться, когда вентилятор подключен к заземлению, чтобы предотвратить поражение электрическим током или повлиять на работу из-за не заземления.

8.4. Вентилятор имеет функции отложенного запуска и перезапуска. Если вентилятор не запускается после включения питания, пожалуйста, сначала отключите питание, а затем проверьте, нормально ли подключены шнур питания и линия управления, соответствует ли значение напряжения регулирования частоты вращения требованиям к запуску, и проверьте, есть ли механические препятствия для вращения рабочего колеса. После подтверждения правильности ввода он будет включен и запустится снова. Не допускайте, чтобы внезапный запуск вентилятора привел к травмам персонала или другим повреждениям.

8.5. Внутри вентилятора к корпусу подключены устройства, совместимые с электромагнитной защитой от электромагнитной помехи, и для проверки безопасного напряжения на устойчивость к постоянному току необходимо использовать измеритель выдерживаемого напряжения постоянного тока.

8.6. Пожалуйста, внимательно прочтите эти "Меры предосторожности" перед использованием изделия.