Технический паспорт



Название	Центробежный EC вентилятор с монтажной пластиной.
Артикул	EC137/60D3G01-B315/100A2-01-Z0
Производитель	Hangzhou Weiguang Electronic Co.,Ltd
Поставщик	ООО "Глобо Вент" / ИНН 6658576027
Версия №	V0
Гарантия	Гарантия на товар 12 месяцев с даты перехода права собственности
Срок службы	Номинальный срок службы составляет не менее 40 000 часов при температуре эксплуатации +40°C

Стандарты

В данном техническом паспорте в основном описаны технические данные, механические и электрические характеристики, условия эксплуатации и испытания, характеристическая кривая, внешний вид, схема электропроводки и меры предосторожности при эксплуатации центробежного вентилятора с обратной загнутыми лопатками и бесщёточным электродвигателем с внешним ротором.

• GB 12350-2022 «Требования безопасности к двигателям малой мощности»
• GB/T 21418-2008 «Общие технические условия на бесщёточные двигатели с постоянными магнитами»
• JB/T 10563-2006 «Общие технические требования к центробежным вентиляторам общего назначения»

1. Общие данные

No.	Названия	Параметры
1.1	Номинальное напряжение	400 VAC , 50/60 Hz
1.2	Диапазон номинального напряжения	380-480 VAC
1.3	Скорость вращения	3410 об/мин
1.4	Номинальный ток	2.8 A
1.5	Потребляемая мощность	1800 W
1.6	Минимальная температура окружающей среды	-25°C
1.7	Максимальная температура окружающей среды	50°C

2. Основные требования

No.	Названия	Параметры
2.1	Уровень защиты	IP 55
2.2	Класс изоляции	F
2.3	Напряжение выдерживаемое от линии электропередачи к земле	DC2500 V/1min
2.4	Электромагнитная совместимость EMC	Промышленное применение

3. Механические свойства

No.	Названия	Параметры
3.1	Габаритные размеры	Смотрите рисунок
3.2	Материал лопастей	Листовой алюминий
3.3	Количество лопастей	5
3.4	Материал опорного кронштейна	Листовая сталь оцинкованная
3.5	Цвет рабочего колеса	Серебряный
3.6	Поверхностное покрытие	/
3.7	Направление вращения	CW - С торца ротора
3.8	Вибрация	≤ 4,6 мм/с
3.9	Динамический баланс	G4.0

4. Использование и упаковка

No.	Названия	Параметры
4.1	Рабочая температура	от -25°C до 50°C
4.2	Температура хранения	от -40°C до 80°C
4.3	Тип установки	Установка вала горизонтально или ротором вниз
4.4	Вес вентилятора	21.6 кг
4.5	Вес с коробкой	23.5 кг
4.6	Размер коробки	52×52×38.5 см

5. График производительности

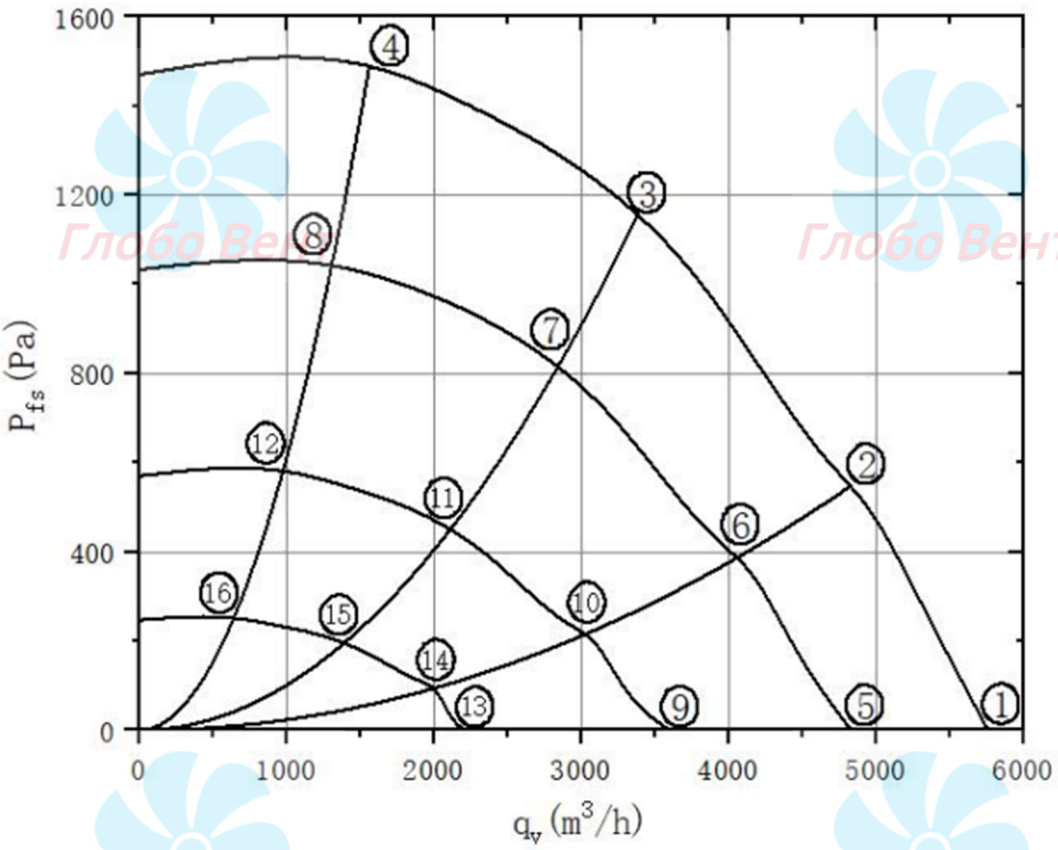

	Напряжение	Частота	Скорость	мощность	Ток	Уровень шума	Объем воздуха	Статическое давление	Объем воздуха
	U(V)	f(Hz)	n(r/min)	Ped(W)	I(A)	Lp(dB(A))	qv(m^3/h)	pfs(Pa)	qv(cfm)
1	400	50	3410	1150	1.8	93	5760	0	3390
2	400	50	3410	1645	2.6	86	4684	600	2757
3	400	50	3410	1800	1.8	83	3225	1200	1898
4	400	50	3410	1750	2.6	87	2246	1400	1322
5	400	50	2860	679	1.1	90	4833	0	2845
6	400	50	2860	975	1.5	85	4055	388	2387
7	400	50	2860	1067	1.7	81	2844	815	1674
8	400	50	2860	1037	1.6	85	1308	1044	770
9	400	50	2130	281	0.4	88	3599	0	2118
10	400	50	2130	403	0.6	84	3024	217	1780
11	400	50	2130	439	0.7	79	2106	452	1240
12	400	50	2130	427	0.7	80	960	583	565
13	400	50	1400	80	0.1	85	2372	0	1396
14	400	50	1400	113	0.2	80	2000	94	1177
15	400	50	1400	125	0.2	78	1387	196	816
16	400	50	1400	122	0.2	81	644	251	379

6. Чертеж изделия

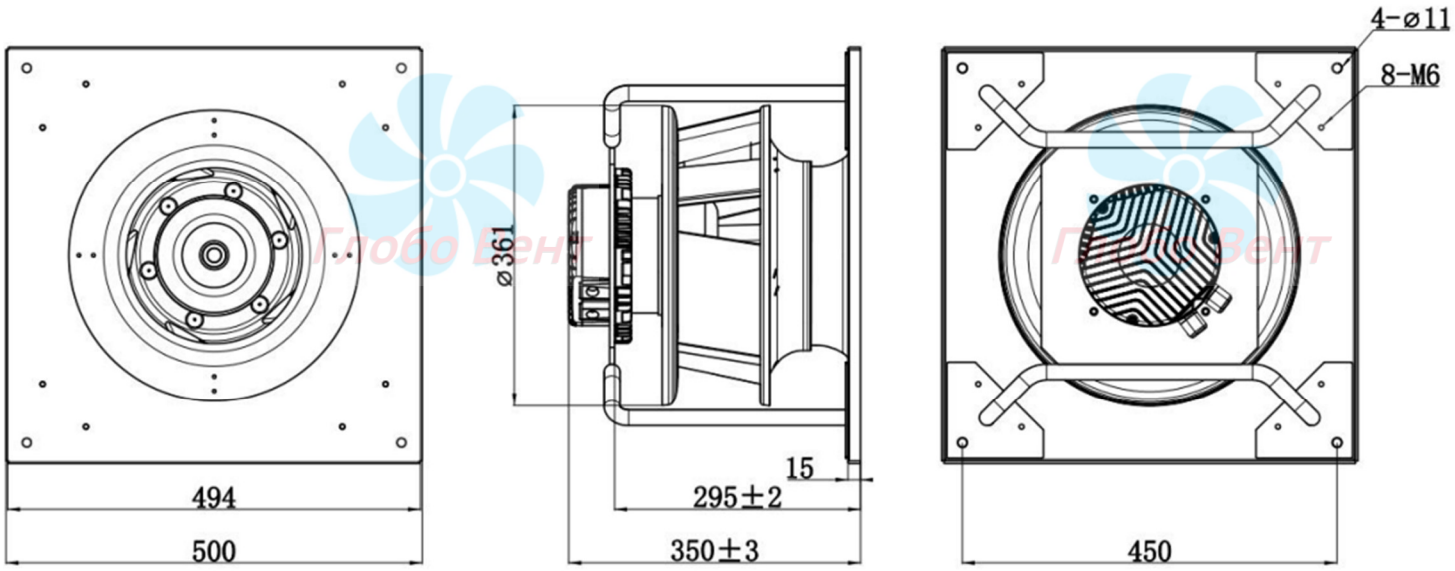

7. Характеристики подключения и управления

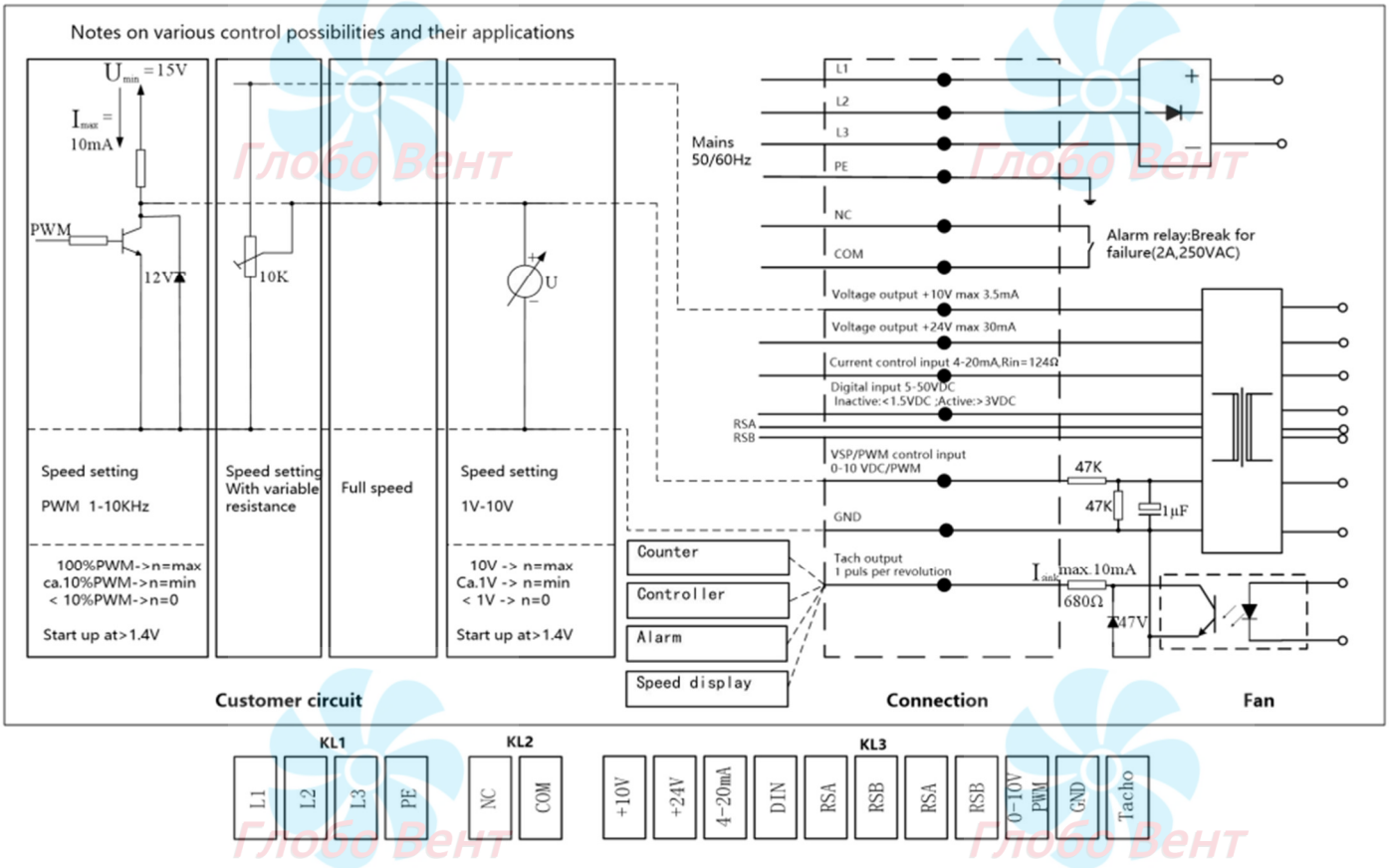

Терминал	№	Соединение	Функция
KL1	1	L1	Фазный провод источника питания
	2	L2	Фазный провод источника питания
	3	L3	Фазный провод источника питания
	4	PE	Заземление
KL2	1	NC	Реле состояния, плавающий контакт состояния, разрыв в случае отказа
	2	COM	Реле состояния, номинальный ток контакта 250VAC/2A(AC1)min.10mA
KL3	1	+10V/max.3.5mA	Выходное напряжение, источник питания для внутренних устройств
	2	+24V/max.30mA	Выходное напряжение, источник питания для внутренних устройств
	3	4-20mA	Входной сигнал управления током, измеренное значение 4-20mA, Rin=124 ohm
	4	Din	Цифровой вход 5-50 В постоянного тока активирует электронику Активен: напряжение>3 В постоянного тока; неактивен: напряжение<1,5 В постоянного тока
	5	Ain (0-10V/PWM)	Управляющий вход 0-10 В или ШИМ, внутреннее сопротивление 100K
	6	GND	Контрольное заземление для интерфейса управления
	7	Tacho	Выход тахометра 1 pulse/revolution
	8,9	RSB	Интерфейс RS485 для MODBUS, RSB
	10,11	RSA	Интерфейс RS485 для MODBUS, RSA

8. Меры предосторожности при использовании

8.1. Перед включением питания, пожалуйста, надежно закрепите вентилятор и обеспечьте индивидуальную защиту, чтобы тряска вентилятора и вращение лопастей не причинили вреда организму человека.

8.2. Не открывайте крышку распределительной коробки, чтобы остаточное высоковольтное электричество не повредило людям, а также не повлияло на водонепроницаемость и электробезопасность двигателя.

8.3. Вентилятор должен включаться, когда вентилятор подключен к заземлению, чтобы предотвратить поражение электрическим током или повлиять на работу из-за не заземления.

8.4. Вентилятор имеет функции отложенного запуска и перезапуска. Если вентилятор не запускается после включения питания, пожалуйста, сначала отключите питание, а затем проверьте, нормально ли подключены шнур питания и линия управления, соответствует ли

значение напряжения регулирования частоты вращения требованиям к запуску, и проверьте, есть ли механические препятствия для вращения рабочего колеса. После подтверждения правильности ввода он будет включен и запустится снова. Не допускайте, чтобы внезапный запуск вентилятора привел к травмам персонала или другим повреждениям.

8.5. Внутри вентилятора к корпусу подключены устройства, совместимые с электромагнитной защитой от электромагнитной помехи, и для проверки безопасного напряжения на устойчивость к постоянному току необходимо использовать измеритель выдерживаемого напряжения постоянного тока.

8.6. Пожалуйста, внимательно прочтите эти "Меры предосторожности" перед использованием изделия.