NO.	4D400/135-M37/50 2026	A0

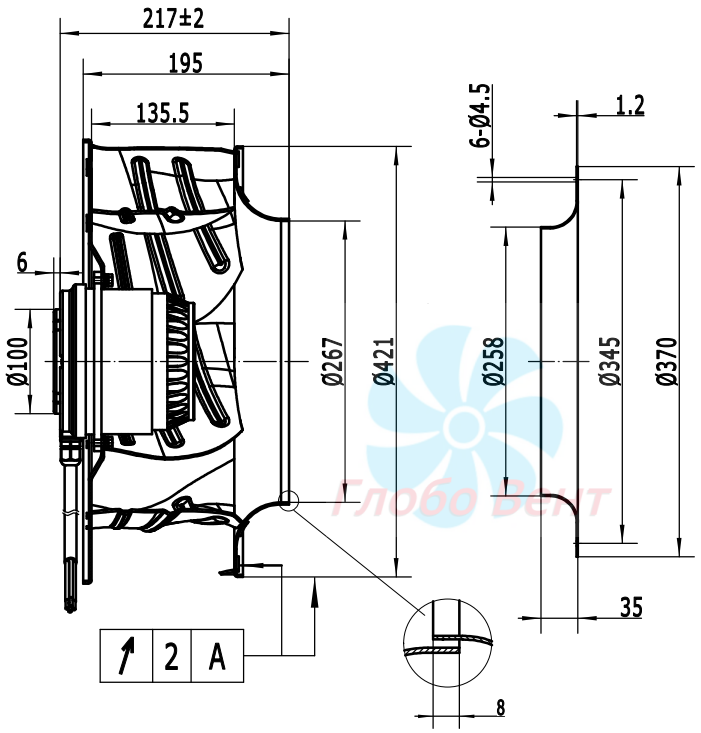

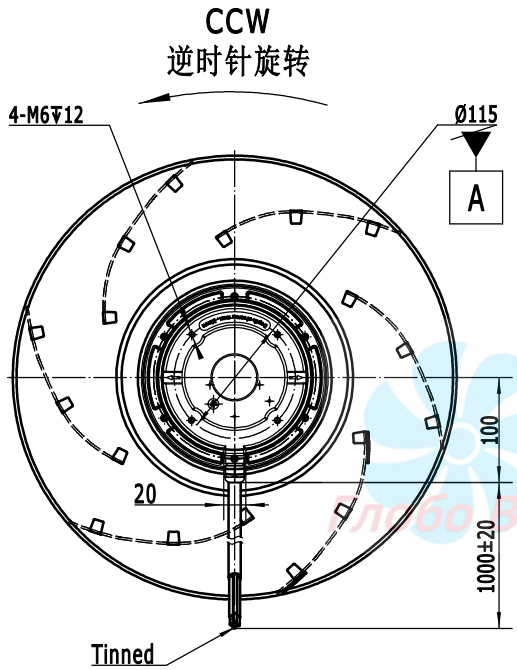

SPECIFICATION 规格说明

UNIT 类型	Backward Centrifugal Fans(AC)交流后倾式离心风机
MOTOR 电机型式	Three phase motor 三相电动机
MOTOR TYPE 电机型号	LXFB4D400/135-M137/50-AB02
VOLTAGE 额定电压 (V)	230/400
FREQUENCY 频率 (Hz)	50
INPUT POWER 输入功率 (W)	380
CURRENT 电流 (A)	1.52/0.88
SPEED 转速 (r/min)	1430
NOISE 噪音 (dBA)	75
APACITOR 电容 (μF/VAC)	/
ROTATION 旋转方向	CCW ,looking into the end-shield 逆时针，从端盖端方向看
MOTOR PROTECTION 电机保护	Thermocontact 150±5℃ 热保护器
PROTECTOR RESET TEMPERATURE 保护器复位温度	Reset temperature 90-130℃
INSULATION CLASS 绝缘等级	F
TEMPERATURE RISE 温升	90K max 运行温升不超过90K
PROTECTION CLASS 防护等级	IP54
OPERATING TYPE 工作定额	S1 连续工作制
MOUNTING TYPE 安装方式	Side or horizontal rotor installation facing downwards侧放或水平转子朝下安装
AMBIENT TEMPERATURE 适用环境温度	-30°C~+60°C
Storaging temperature and humidity 储存温度和湿度	-40℃~80℃、 5%~95%RH
BEARINGS 轴承型式	Ball bearings 滚珠轴承
ELECTRICAL CONNECTION 电源线	Lead wire RV-90 7*0.75mm²+2*0.3mm²
IMPELLER MATERIAL 风轮材料	Metal 金属
APPROVALS 认证标记	CE、EAC
Unit/box台/箱	1
NET WEIGHT/GROSS WEIGHT净重/毛重	9.6/10.5kg
PACKING 包装	45.5*45.5*29cm

LABEL（铭牌）：

WEIGUANG® LXFB4D400/135-M137/50-AB02
△ 230V 50Hz 1.52A 230/380W 1430r/min
Y 400V 50Hz 0.88A 230/380W 1430r/min
CL.F IP54 XX/XX

WIRING DIAGRAM（接线图）：

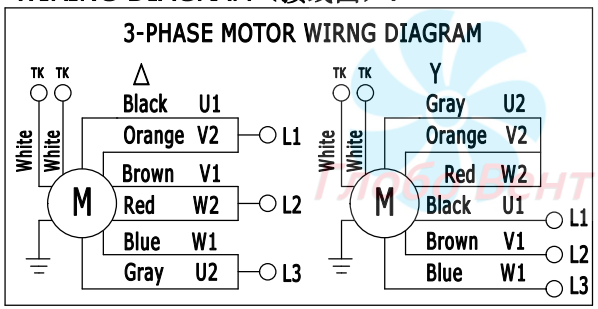

FLOW RATE CURVE（风量曲线）：

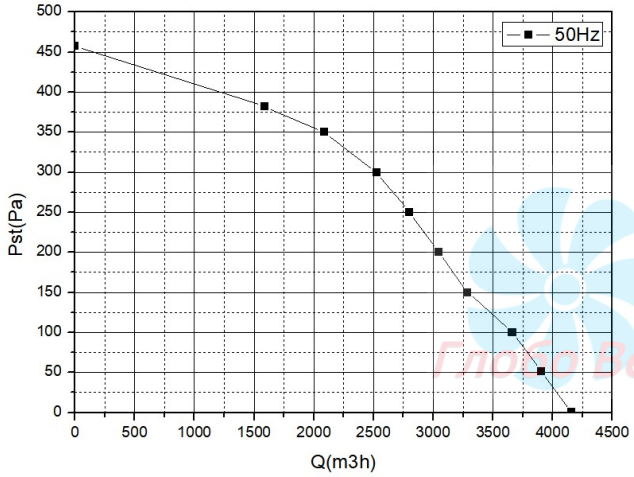

					签名 SIGN	日期 DATE	LXFB4D400/135-M137/50-AB02
				设计 DRN.BY	yangyuqin	2026.9.15	
				校对 CHD.BY			
				审核 ENG.BY			
标记REV.	备注 DESCRIPTION	签名 APPROVED	日期 DATE	批准 APP.BY			PROJECTION A4 比例 SCALE: 页码 SHEET: 1 of 1