| NO. | 4D355/138-M180/105 AB02-2026 | A0 |
|---|---|---|

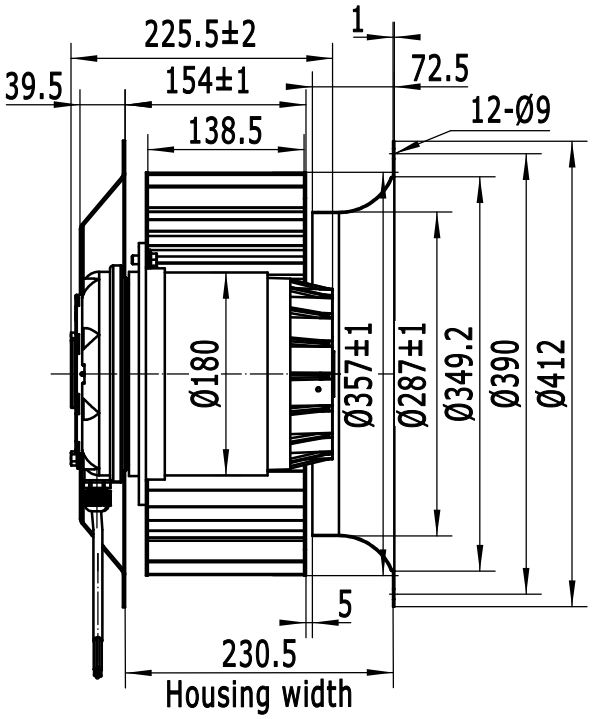


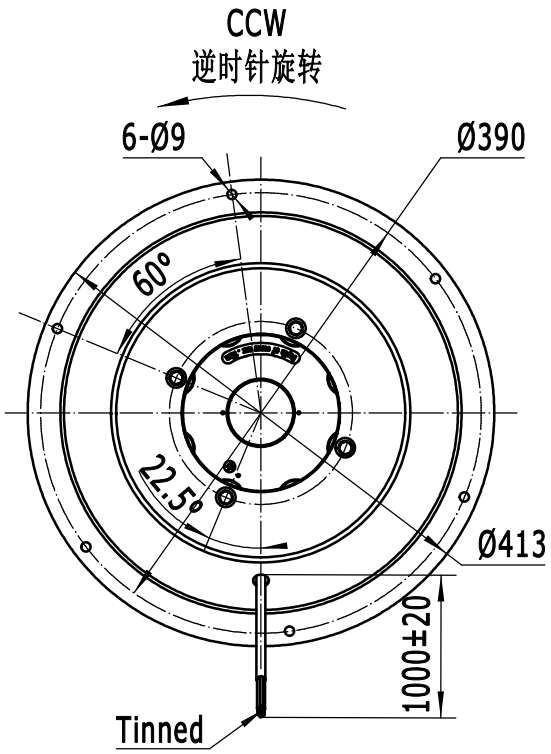


## SPECIFICATION 规格说明

| | |
|---|---|
| UNIT 类型 | Forward Centrifugal Fans(AC) 交流前倾式离心风机 |
| MOTOR 电机型式 | Three phase motor 三相电动机 |
| TYPE 型号 | LXFF4D355/138-M180/105-AB02 |
| VOLTAGE 额定电压(V) | 230/400 |
| FREQUENCY 频率(Hz) | 50 |
| CURRENT 电流(A) | 10.20/5.76 |
| INPUT POWER 输入功率(W) | 3600 |
| SPEED 转速(r/min) | 1320 |
| NOISE 噪音(dBA) | 91 |
| CAPACITOR 电容(μF/450V) | / |
| ROTATION 旋转方向 | CCW, looking into the end-shield<br>逆时针，从端盖端方向看 |
| MOTOR PROTECTION 电机保护 | Thermocontact 150±5℃ 热保护器 |
| PROTECTOR RESET TEMPERATURE<br>保护器复位温度 | Reset temperature 90-130℃ |
| INSULATION CLASS 绝缘等级 | F |
| TEMPERATURE RISE 温升 | 95K max 运行温升不超过95K |
| PROTECTION CLASS 防护等级 | IP54 |
| OPERATING TYPE 工作定额 | S1 连续工作制 |
| MOUNTING TYPE 安装方式 | Side or horizontal rotor installation facing downwards<br>侧放或水平转子朝下安装 |
| AMBIENT TEMPERATURE 适用环境温度 | -30℃~+40℃ |
| STORAGING TEMPERATURE AND HUMIDITY<br>储存温度和湿度 | -40℃~+80℃、5%~95%RH |
| BEARINGS 轴承型式 | Ball bearings 滚珠轴承 |
| ELECTRICAL CONNECTION 电源线 | Lead wire UL1330, 6*16AWG+18AWG+2*20AWG |
| IMPELLER MATERIAL 风轮材料 | High-quality galvanized plate 优质镀锌板 |
| APPROVALS 认证标记 | EAC、CE |
| UNIT/BOX 台/箱 | 1 |
| NET WEIGHT/GROSS WEIGHT 净重/毛重 | 28.0/30.5kg |
| PACKING 包装 | 46×46×33.5cm |

LABEL（铭牌）：

WEIGUANG® LXFF4D355/138-M180/105-AB02
Δ 230V 50Hz 10.20A 3600W 1320r/min
Y 400V 50Hz 5.76A 3600W 1320r/min
CL.F IP54 XX/XX

WIRING DIAGRAM（接线图）：

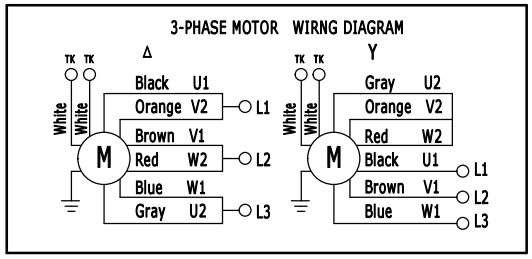


FLOW RATE CURVE（风量曲线）：

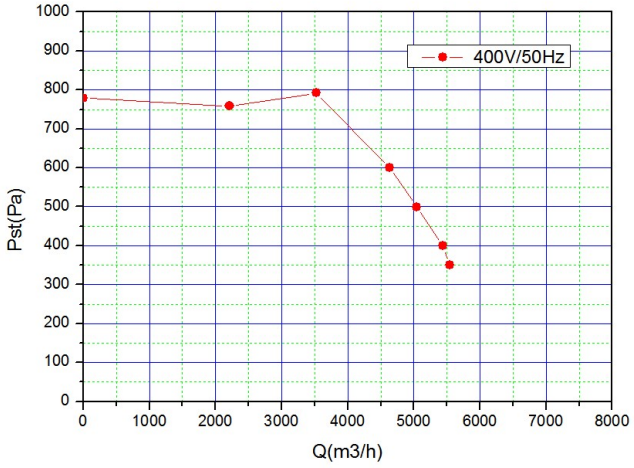


| | | | | | 签名 SIGN | 日期 DATE | LXFF4D355/138-M180/105-AB02 | |
|---|---|---|---|---|---|---|---|---|
| | | | | 设计 DRN.BY | Jinxuan TAO | 2026.03.04 | | |
| | | | | 校对 CHD.BY | | | | |
| | | | | 审核 ENG.BY | | | PROJECTION | A4 |
| 标记REV. | 备注 DESCRIPTION | 签名 APPROVED | 日期 DATE | 批准 APP.BY | | | | 比例 SCALE: |
| | | | | | | | | 页码 SHEET: 1 of 1 |