Технический паспорт



Название	Центробежный EC вентилятор с монтажной пластиной.
Артикул	EC137/40D3G01-B280/100A2-02-Z0
Производитель	Hangzhou Weiguang Electronic Co.,Ltd
Поставщик	ООО "Глобо Вент" / ИНН 6658576027
Версия №	V0
Гарантия	Гарантия на товар 12 месяцев с даты перехода права собственности
Срок службы	Номинальный срок службы составляет не менее 40 000 часов при температуре эксплуатации +40°C

Стандарты

В данном техническом паспорте в основном описаны технические данные, механические и электрические характеристики, условия эксплуатации и испытания, характеристическая кривая, внешний вид, схема электропроводки и меры предосторожности при эксплуатации центробежного вентилятора с обратной загнутыми лопатками и бесщёточным электродвигателем с внешним ротором.

• GB 12350-2022 «Требования безопасности к двигателям малой мощности»
• GB/T 21418-2008 «Общие технические условия на бесщёточные двигатели с постоянными магнитами»
• JB/T 10563-2006 «Общие технические требования к центробежным вентиляторам общего назначения»

1. Общие данные

No.	Названия	Параметры
1.1	Номинальное напряжение	400 VAC , 50/60 Hz
1.2	Диапазон номинального напряжения	380-480 VAC
1.3	Скорость вращения	3550 об/мин
1.4	Номинальный ток	2 A
1.5	Потребляемая мощность	1300 W
1.6	Минимальная температура окружающей среды	-25℃
1.7	Максимальная температура окружающей среды	40℃

2. Основные требования

No.	Названия	Параметры
2.1	Уровень защиты	IP 54
2.2	Класс изоляции	F
2.3	Напряжение выдерживаемое от линии электропередачи к земле	DC2500 V/1min
2.4	Электромагнитная совместимость EMC	Промышленное применение

3. Механические свойства

No.	Названия	Параметры
3.1	Габаритные размеры	Смотрите рисунок
3.2	Материал лопастей	Листовой алюминий
3.3	Количество лопастей	7
3.4	Материал опорного кронштейна	Листовая сталь оцинкованная
3.5	Цвет рабочего колеса	Серебряный
3.6	Поверхностное покрытие	/
3.7	Направление вращения	CW - С торца ротора
3.8	Вибрация	≤ 4,6 мм/с
3.9	Динамический баланс	G4.0

4. Использование и упаковка

No.	Названия	Параметры
4.1	Рабочая температура	от -25℃ до 40℃
4.2	Температура хранения	от -40℃ до 80℃
4.3	Пусковое напряжение	1 V
4.4	Тип установки	Установка вала горизонтально или ротором вниз
4.5	Вес вентилятора	15 кг
4.6	Вес с коробкой	18 кг
4.7	Размер коробки	42.5×42.5×35 см

5. График производительности

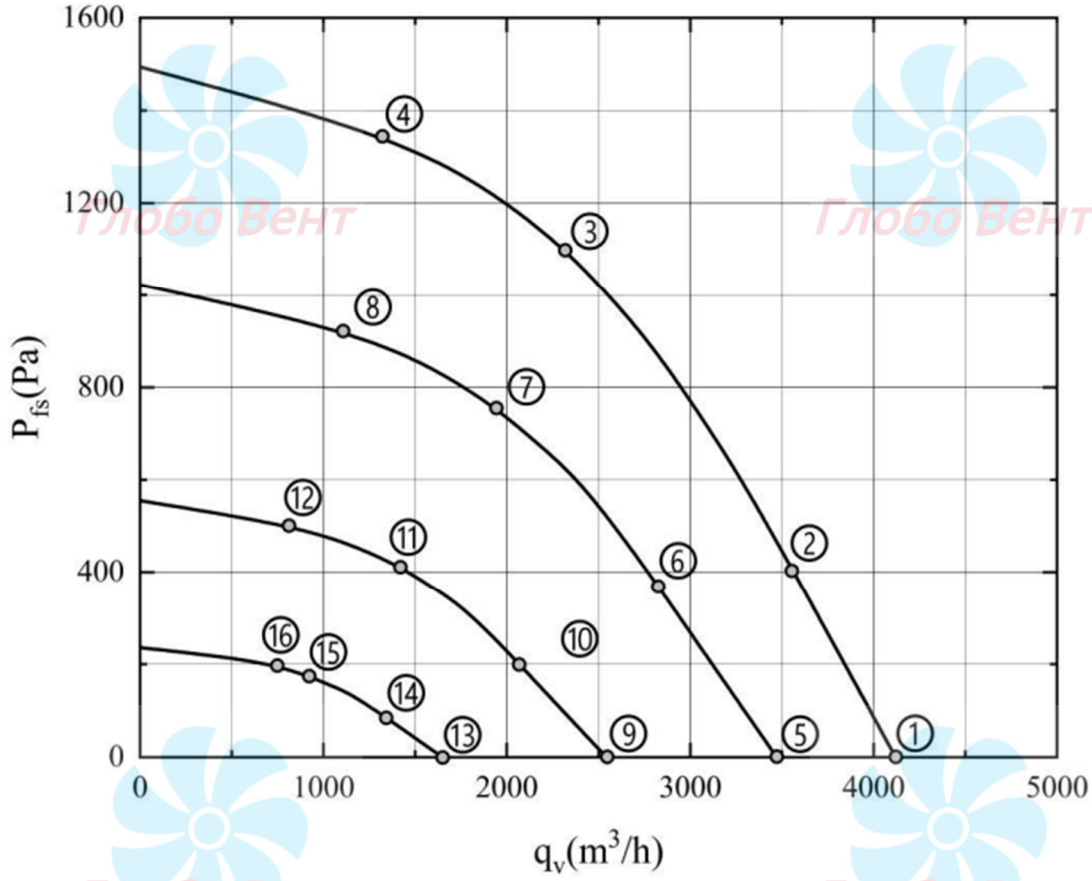

	Напряжение	Частота	Скорость	мощность	Ток	Уровень шума	Объем воздуха	Статическое давление	Объем воздуха
	U(V)	f(Hz)	n(r/min)	Ped(W)	I(A)	Lp(dB(A))	qv(m³/h)	pfs(Pa)	qv(cfm)
1	400	50	3250	1130	1.8	88	4120	0	2425
2	400	50	3250	1260	2.0	84	3370	540	1984
3	400	50	3250	1300	2.0	81	2310	1100	1360
4	400	50	3250	1030	1.6	83	1330	1350	783
5	400	50	2730	670	1.1	84	3470	0	2042
6	400	50	2730	750	1.2	79	2830	370	1666
7	400	50	2730	740	1.2	76	1940	760	1142
8	400	50	2730	610	1.0	77	1110	930	653
9	400	50	2040	280	0.4	76	2540	0	1495
10	400	50	2040	310	0.5	70	2070	200	1218
11	400	50	2040	310	0.5	68	1420	410	836
12	400	50	2040	260	0.4	71	820	500	483
13	400	50	1350	80	0.1	63	1650	0	971
14	400	50	1350	90	0.1	58	1340	90	789
15	400	50	1350	90	0.1	26	920	170	541
16	400	50	1350	90	0.1	59	760	200	447

6. Чертеж изделия

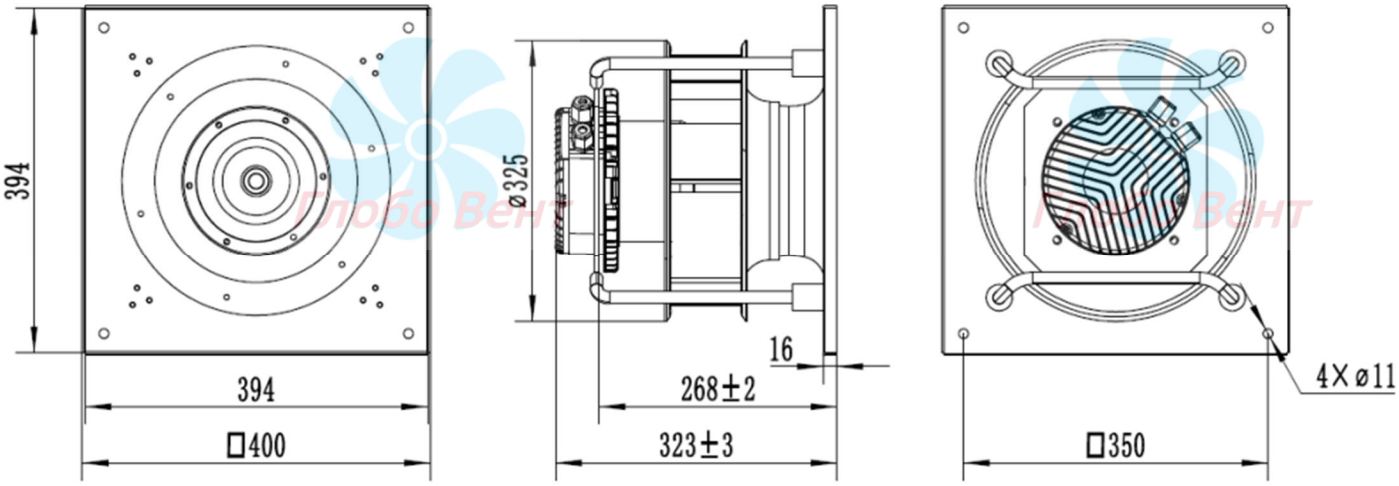

7. Характеристики подключения и управления

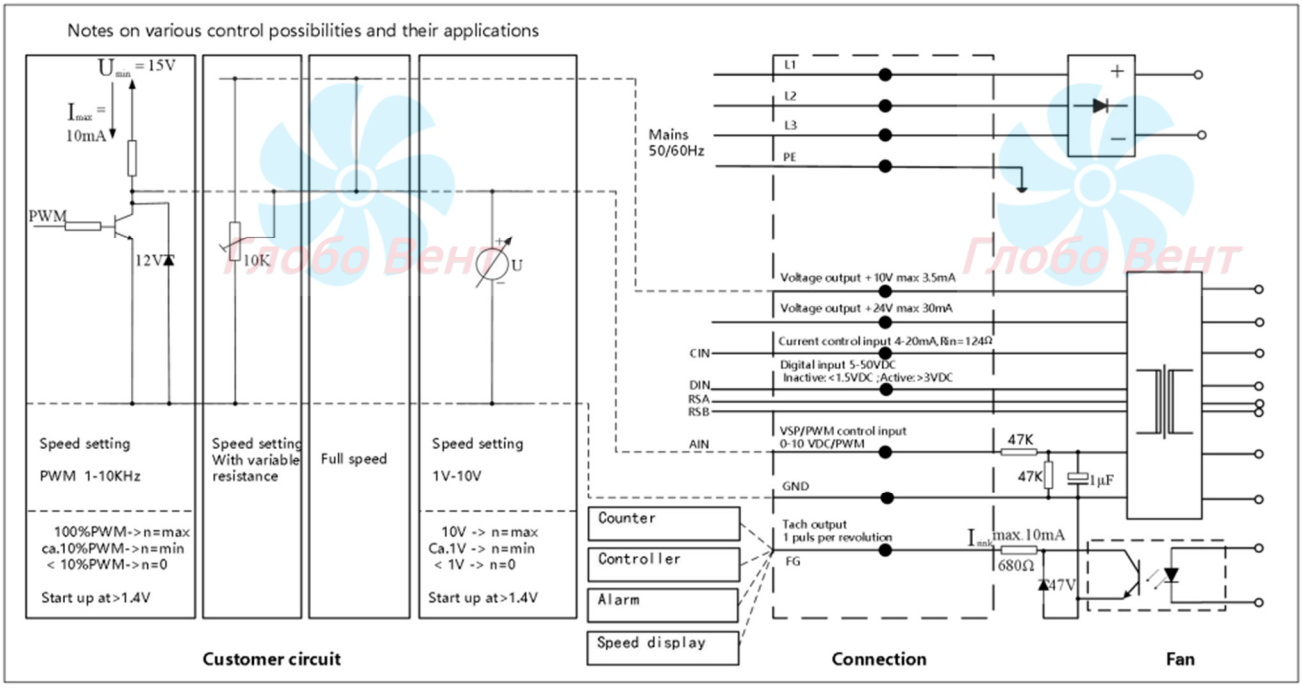



Терминал	№	Соединение	Функция
KL1	1	L1	Фазный провод источника питания
	2	L2	Фазный провод источника питания
	3	L3	Фазный провод источника питания
	4	PE	Заземление
KL2	1	GND	Заземление для интерфейса управления
	2	+10V/max.3.5mA	Выходное напряжение, источник питания для внутренних устройств
	3	RSA	Интерфейс RS485 для MODBUS, RSA
	4	RSB	Интерфейс RS485 для MODBUS, RSB
	5	GND	Контрольное заземление для интерфейса управления
	6	+24V/max.30mA	Выходное напряжение, источник питания для внутренних устройств
	11	Cin (4-20mA)	Входной сигнал управления током, измеренное значение 4-20mA, Rin=124 ohm
	12	Din	Цифровой вход 5-50 В постоянного тока активирует электронику Активен: напряжение>3 В постоянного тока; неактивен: напряжение<1,5 В постоянного тока
	13	RSB	Интерфейс RS485 для MODBUS, RSB
	14	RSA	Интерфейс RS485 для MODBUS, RSA
	15	FG	Выход тахометра 1 pulse/revolution
	16	Ain (0-10V/PWM)	Управляющий вход 0-10 В или ШИМ, внутреннее сопротивление 100K

8. Меры предосторожности при использовании

8.1. Перед включением питания, пожалуйста, надежно закрепите вентилятор и обеспечьте индивидуальную защиту, чтобы тряска вентилятора и вращение лопастей не причинили вреда организму человека.

8.2. Не открывайте крышку распределительной коробки, чтобы остаточное высоковольтное электричество не повредило людям, а также не повлияло на водонепроницаемость и электробезопасность двигателя.

8.3. Вентилятор должен включаться, когда вентилятор подключен к заземлению, чтобы предотвратить поражение электрическим током или повлиять на работу из-за не заземления.

8.4. Вентилятор имеет функции отложенного запуска и перезапуска. Если вентилятор не запускается после включения питания, пожалуйста, сначала отключите питание, а затем проверьте, нормально ли подключены шнур питания и линия управления, соответствует ли значение напряжения регулирования частоты вращения требованиям к запуску, и проверьте, есть ли механические препятствия для вращения рабочего колеса. После подтверждения

правильности ввода он будет включен и запустится снова. Не допускайте, чтобы внезапный запуск вентилятора привел к травмам персонала или другим повреждениям.

8.5. Внутри вентилятора к корпусу подключены устройства, совместимые с электромагнитной защитой от электромагнитной помехи, и для проверки безопасного напряжения на устойчивость к постоянному току необходимо использовать измеритель выдерживаемого напряжения постоянного тока.

8.6. Пожалуйста, внимательно прочтите эти "Меры предосторожности" перед использованием изделия.

Глобо Вент