NO.	2E200S-2018-A0

WEIGUANG®

SPECIFICATION 规格说明

HANGZHOU WEIGUANG ELECTRONIC CO.,LTD.

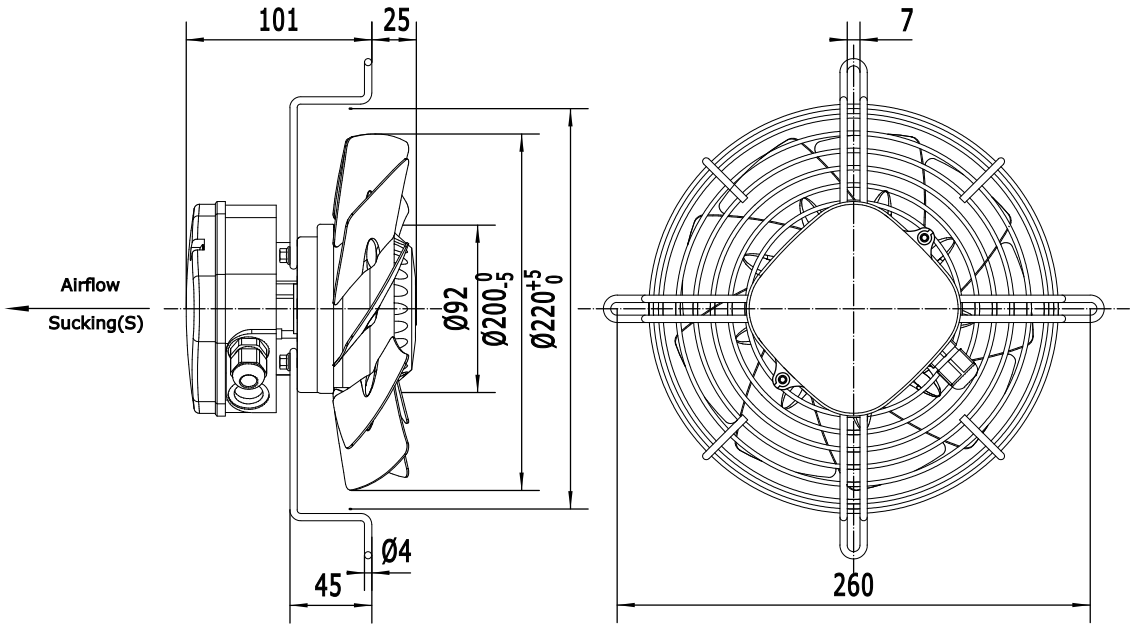

UNIT 类型	Axial fan motor 外转子轴流风机
MOTOR 电机型式	Single phase motor with capacitor
MOTOR TYPE 电机型号	YWF2E-200S-92/15-G
VOLTAGE 额定电压 (V)	220
FREQUENCY 频率 (Hz)	50
INPUT POWER 输入功率 (W)	55
CURRENT 电流 (A)	0.25
SPEED 转速 (r/min)	2500
AIR FLOW 20Pa 风量 (m³/h)	715
NOISE 噪音 (dBA)	52
CAPACITOR 电容 (μF/450V)	2
ROTATION 旋转方向	CCW ,looking into the end-shield 逆时针，从端盖端方向看
INSULATION CLASS 绝缘等级	B
MOTOR PROTECTION 电机保护	Thermocontact 135±5℃ 热保护器
TEMPERATURE RISE 温升	75K max 运行温升不超过75K
TYPE OF PROTECTION 防护等级	IP44
OPERATING TYPE 工作定额	S1 连续工作制
AMBIENT TEMPERATURE 适用环境温度	-30°C +60°C
BEARINGS 轴承型式	Ball bearings 滚珠轴承
MOUNTING TYPE 安装方式	Horizontal or Vertical 垂直或水平安装
ELECTRICAL CONNECTION 电源线	Lead wire Silikon 4G 0.50mm² ,Length 100mm in terminal box connected 接线盒（4芯0.5mm²线长100mm）
APPROVALS 认证标记	CCC、CE
NET WEIGHT/GROSS WEIGHT 净重/毛重	2.0/2.5kg
PACKING 包装	24.5*24.5*16cm

LABEL (铭牌):

WEIGUANG® Axial Fan Motor
YWF2E-200S-92/15-G
220V 50Hz 0.25A 21/55W 2500r/min
2μF/450V CL.B XX/XX CE

WIRING DIAGRAM（接线图）:

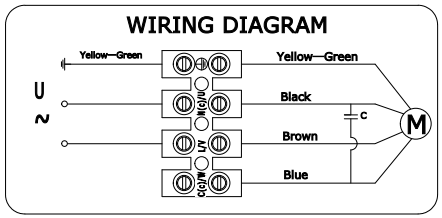

FLOW RATE CURVE（风量曲线）:

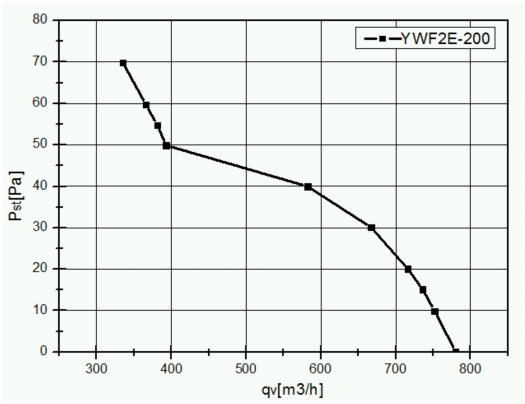

							SIGN	DATE	TITLE
						DRN.BY			YWF2E-200S-92/15-G
						CHD.BY			
						ENG.BY			PROJECTION / A4
REV.	DESCRIPTION	APPROVED	DATE			APP.BY			SCALE / SHEET: of