Технический паспорт



Название	Центробежный EC вентилятор с монтажной пластиной.
Артикул	EC137/80D3G84-B315/100A2-01-Z
Производитель	Hangzhou Weiguang Electronic Co.,Ltd
Поставщик	ООО "Глобо Вент" / ИНН 6658576027
Версия №	V0
Гарантия	Гарантия на товар 12 месяцев с даты перехода права собственности
Срок службы	Номинальный срок службы составляет не менее 40 000 часов при температуре эксплуатации +40°C

Стандарты

В данном техническом паспорте в основном описаны технические данные, механические и электрические характеристики, условия эксплуатации и испытания, характеристическая кривая, внешний вид, схема электропроводки и меры предосторожности при эксплуатации центробежного вентилятора с обратной загнутыми лопатками и бесщёточным электродвигателем с внешним ротором.

• GB 12350-2022 «Требования безопасности к двигателям малой мощности»
• GB/T 21418-2008 «Общие технические условия на бесщёточные двигатели с постоянными магнитами»
• JB/T 10563-2006 «Общие технические требования к центробежным вентиляторам общего назначения»

1. Общие данные

No.	Названия	Параметры
1.1	Номинальное напряжение	400 VAC , 50/60 Hz
1.2	Диапазон номинального напряжения	380-480 VAC
1.3	Скорость вращения	4000 об/мин
1.4	Номинальный ток	5.1 A
1.5	Потребляемая мощность	3300 W
1.6	Минимальная температура окружающей среды	-25°C
1.7	Максимальная температура окружающей среды	60°C

2. Основные требования

No.	Названия	Параметры
2.1	Уровень защиты	IP 54
2.2	Класс изоляции	F
2.3	Напряжение выдерживаемое от линии электропередачи к земле	DC2500 V/1min
2.4	Электромагнитная совместимость EMC	Промышленное применение

3. Механические свойства

No.	Названия	Параметры
3.1	Габаритные размеры	Смотрите рисунок
3.2	Материал лопастей	Листовой алюминий
3.3	Количество лопастей	5
3.4	Материал опорного кронштейна	Листовая сталь оцинкованная
3.5	Цвет рабочего колеса	Серебряный
3.6	Поверхностное покрытие	/
3.7	Направление вращения	CW - С торца ротора
3.8	Вибрация	≤ 4,6 мм/с
3.9	Динамический баланс	G4.0

4. Использование и упаковка

No.	Названия	Параметры
4.1	Рабочая температура	от -25°C до 60°C
4.2	Температура хранения	от -40°C до 80°C
4.3	Тип установки	Установка вала горизонтально или ротором вниз
4.4	Вес вентилятора	25.5 кг
4.5	Вес с коробкой	27.8 кг
4.6	Размер коробки	52×52×41.5 см

5. График производительности

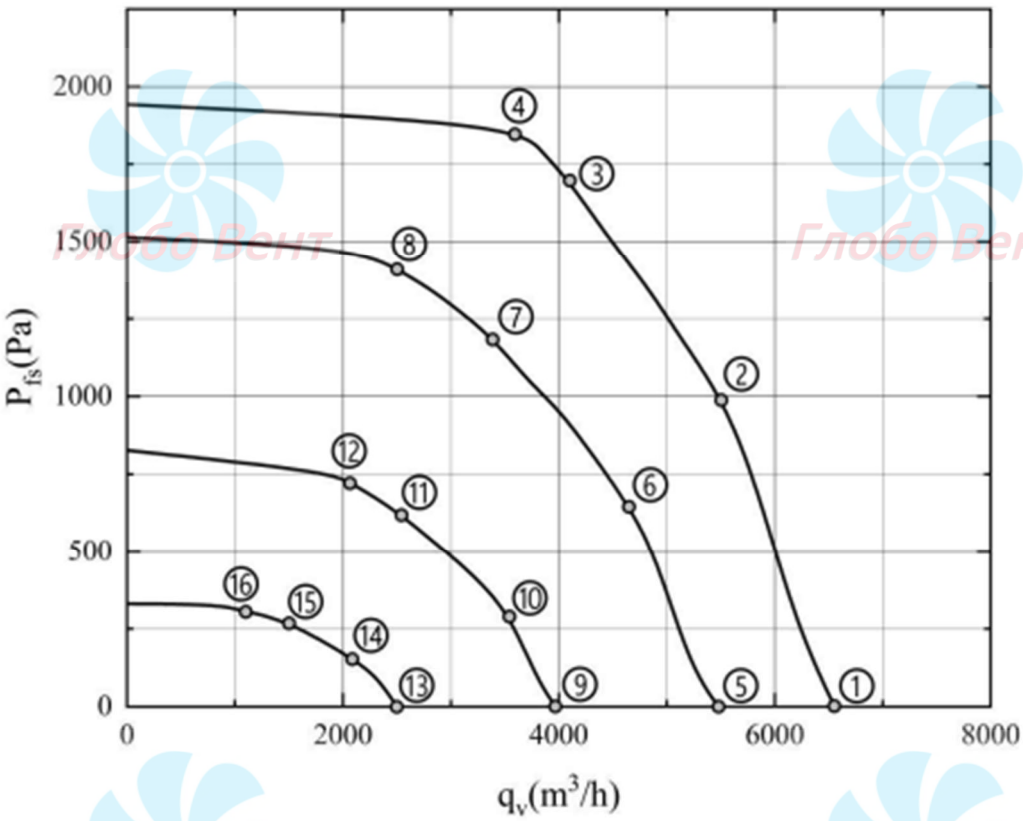

	Напряжение	Частота	Скорость	мощность	Ток	Уровень шума	Объем воздуха	Статическое давление	Объем воздуха
	U(V)	f(Hz)	n(r/min)	Ped(W)	I(A)	Lp(dB(A))	qv(m^3/h)	pfs(Pa)	qv(cfm)
1	400	50	4000	2050	3.2	96	6550	0	3855
2	400	50	4000	2910	4.5	92	5520	990	3249
3	400	50	4000	3300	5.1	89	4100	1700	2413
4	400	50	4000	3260	5.1	92	3620	1880	2131
5	400	50	3320	1240	2.0	93	5480	0	3225
6	400	50	3320	1690	2.7	90	4650	650	2737
7	400	50	3320	1930	3.1	86	3400	1190	2001
8	400	50	3320	1830	2.9	87	2500	1410	1471
9	400	50	2450	560	1.0	85	3970	0	2337
10	400	50	2450	710	1.2	81	3550	290	2089
11	400	50	2450	830	1.4	77	2550	620	1501
12	400	50	2450	810	1.4	78	2070	720	1218
13	400	50	1590	130	0.5	73	2500	0	1471
14	400	50	1590	250	0.5	68	2090	150	1230
15	400	50	1590	270	0.5	67	1510	270	889
16	400	50	1590	250	0.5	69	1110	300	653

6. Чертеж изделия

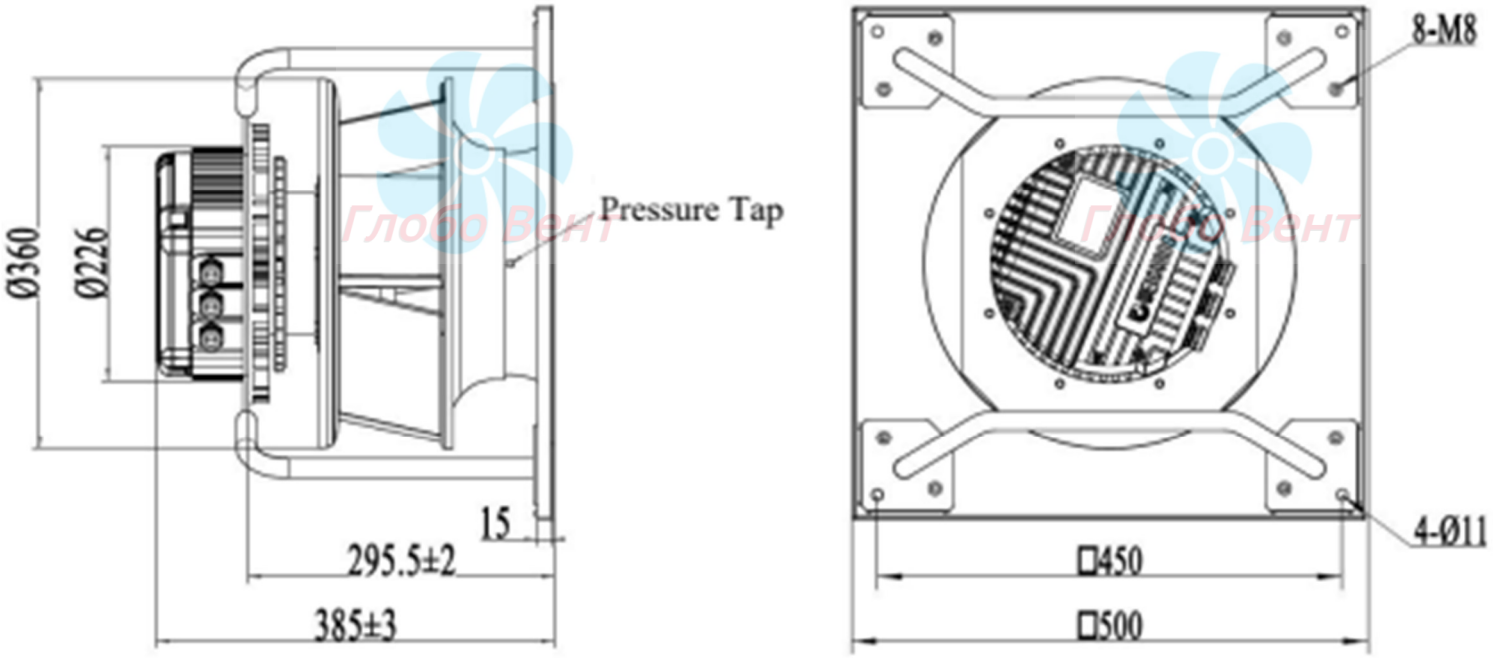

7. Характеристики подключения и управления

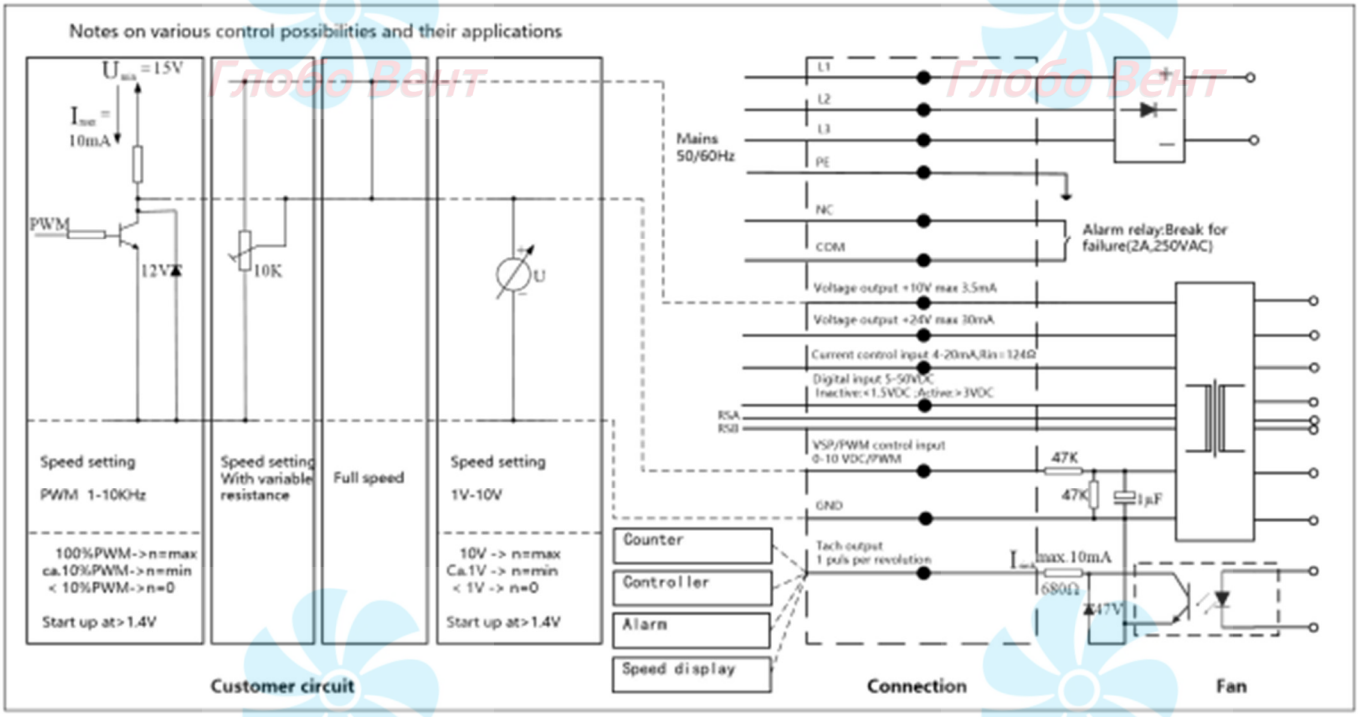

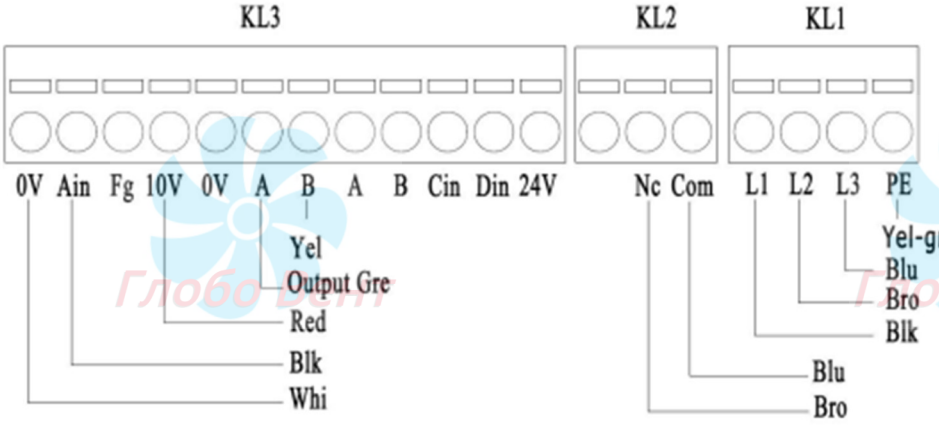

Terminal	Pin	Connection	Wire	Color	Assignment/function
KL1	1	L1	1	Black	Power supply connection,supply voltage 3~380-480 VAC;50/60Hz
	2	L2	1	Brown	Power supply connection,supply voltage 3~380-480 VAC;50/60Hz
	3	L3	1	Blue	Power supply connection,supply voltage 3~380-480 VAC;50/60Hz
	4	PE	1	Yel-gre	Protective earth,Earth connection

KL2	1				
	2	Nc	3	Brown	Status relay，floating status contact, close with error
	3	Com	3	Blue	Status relay，common connection

KL3	1	0V	2	White	Signal ground for control interface KL3
	2	Ain	2	Black	Control/Actual value input 0-10V (Impedance 100k)/PWM
	3	FG			Speed signal feedback output
	4	10V	2	Red	Voltage output 10VDC，Max.5mA
	5	0V			Reference ground for control interface
	6	A	2	Green	Bus connection RS485;RSA1;MODBUS RTU
	7	B	2	Yellow	Bus connection RS485;RSB1;MODBUS RTU
	8	A			Bus connection RS485;RSA2;MODBUS RTU
	9	B			Bus connection RS485;RSB2;MODBUS RTU
	10	Cin			Analogue input for speed control，4~20mA
	11	Din			Digital input
	12	24V			Voltage output 24VDC，Max.30mA

8. Меры предосторожности при использовании

8.1. Перед включением питания, пожалуйста, надежно закрепите вентилятор и обеспечьте индивидуальную защиту, чтобы тряска вентилятора и вращение лопастей не причинили вреда организму человека.

8.2. Не открывайте крышку распределительной коробки, чтобы остаточное высоковольтное электричество не повредило людям, а также не повлияло на водонепроницаемость и электробезопасность двигателя.

8.3. Вентилятор должен включаться, когда вентилятор подключен к заземлению, чтобы предотвратить поражение электрическим током или повлиять на работу из-за не заземления.

8.4. Вентилятор имеет функции отложенного запуска и перезапуска. Если вентилятор не запускается после включения питания, пожалуйста, сначала отключите питание, а затем проверьте, нормально ли подключены шнур питания и линия управления, соответствует ли значение напряжения регулирования частоты вращения требованиям к запуску, и проверьте, есть ли механические препятствия для вращения рабочего колеса. После подтверждения правильности ввода он будет включен и запустится снова. Не допускайте, чтобы внезапный запуск вентилятора привел к травмам персонала или другим повреждениям.

8.5. Внутри вентилятора к корпусу подключены устройства, совместимые с электромагнитной защитой от электромагнитной помехи, и для проверки безопасного напряжения на устойчивость к постоянному току необходимо использовать измеритель выдерживаемого напряжения постоянного тока.

8.6. Пожалуйста, внимательно прочтите эти "Меры предосторожности" перед использованием изделия.