Технический паспорт



Название	Центробежный EC вентилятор с монтажной пластиной.
Артикул	EC072/25E3G02-B190/40P1-01-Z
Производитель	Hangzhou Weiguang Electronic Co.,Ltd
Поставщик	ООО "Глобо Вент" / ИНН 6658576027
Версия №	V0
Гарантия	Гарантия на товар 12 месяцев с даты перехода права собственности
Срок службы	Номинальный срок службы составляет не менее 40 000 часов при температуре эксплуатации +20°C

Стандарты

В данном техническом паспорте в основном описаны технические данные, механические и электрические характеристики, условия эксплуатации и испытания, характеристическая кривая, внешний вид, схема электропроводки и меры предосторожности при эксплуатации центробежного вентилятора с обратной загнутыми лопатками и бесщёточным электродвигателем с внешним ротором.

• GB 12350-2022 «Требования безопасности к двигателям малой мощности»
• GB/T 21418-2008 «Общие технические условия на бесщёточные двигатели с постоянными магнитами»
• JB/T 10563-2006 «Общие технические требования к центробежным вентиляторам общего назначения»

1. Общие данные

No.	Названия	Параметры
1.1	Номинальное напряжение	230 VAC , 50/60 Hz
1.2	Скорость вращения	4050 об/мин
1.3	Номинальный ток	1.3 A
1.4	Потребляемая мощность	170 W
1.5	Минимальная температура окружающей среды	-25℃
1.6	Максимальная температура окружающей среды	60℃

2. Основные требования

No.	Названия	Параметры
2.1	Уровень защиты	IP 54
2.2	Класс изоляции	F
2.3	Напряжение выдерживаемое от линии электропередачи к земле	DC2100 V/1min
2.4	Электромагнитная совместимость EMC	Промышленное применение

3. Механические свойства

No.	Названия	Параметры
3.1	Габаритные размеры	Смотрите рисунок
3.2	Материал лопастей	PA Пластик
3.3	Количество лопастей	7
3.4	Материал опорного кронштейна	PA Пластик
3.5	Цвет рабочего колеса	Черный
3.6	Поверхностное покрытие	/
3.7	Направление вращения	CW - С торца ротора
3.8	Вибрация	≤ 4,6 мм/с
3.9	Динамический баланс	G4.0

4. Использование и упаковка

No.	Названия	Параметры
9.1	Рабочая температура	от -25℃ до 60℃
9.2	Температура хранения	от -40℃ до 75℃
9.3	Пусковое напряжение	1.5 V
9.4	Тип установки	Установка вала горизонтально или ротором вниз
9.5	Вес вентилятора	1.75 кг
9.6	Вес с коробкой	/
9.7	Размер коробки	/

5. График производительности

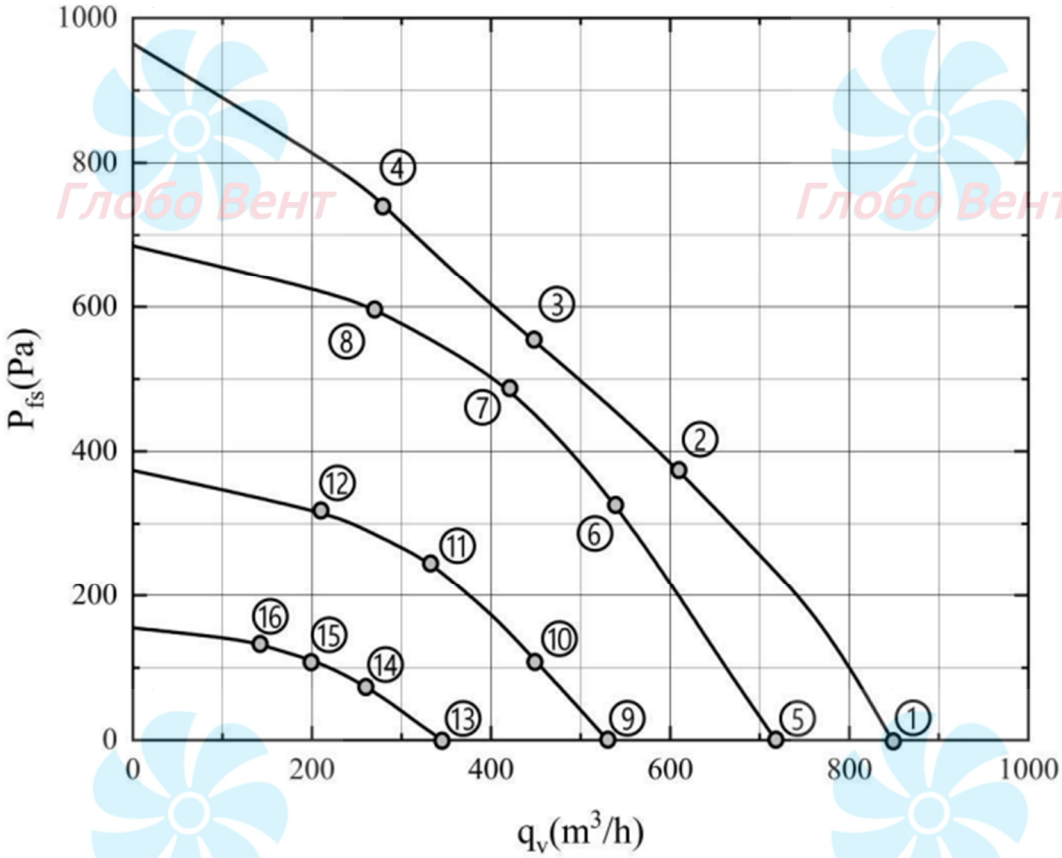

	Напряжение	Частота	Скорость	мощность	Ток	Уровень шума	Объем воздуха	Статическое давление	Объем воздуха
	U(V)	f(Hz)	n(r/min)	Ped(W)	I(A)	Lp(dB(A))	qv(m³/h)	pfs(Pa)	qv(cfm)
1	230	50	4490	150	1.1	77	850	0	500
2	230	50	4170	170	1.3	73	610	370	359
3	230	50	4050	170	1.3	71	450	550	265
4	230	50	4180	170	1.3	74	280	740	165
5	230	50	3780	90	0.7	73	720	0	424
6	230	50	3780	130	1.0	69	540	325	318
7	230	50	3780	140	1.1	67	420	490	247
8	230	50	3780	130	1.0	70	270	600	159
9	230	50	2800	40	0.3	66	530	0	312
10	230	50	2800	50	0.4	62	450	110	265
11	230	50	2800	60	0.5	60	330	250	194
12	230	50	2800	55	0.5	63	210	320	124
13	230	50	1800	15	0.1	57	350	0	206
14	230	50	1800	20	0.2	53	260	75	153
15	230	50	1800	20	0.2	51	200	110	118
16	230	50	1800	20	0.2	54	140	130	82

6. Чертеж изделия

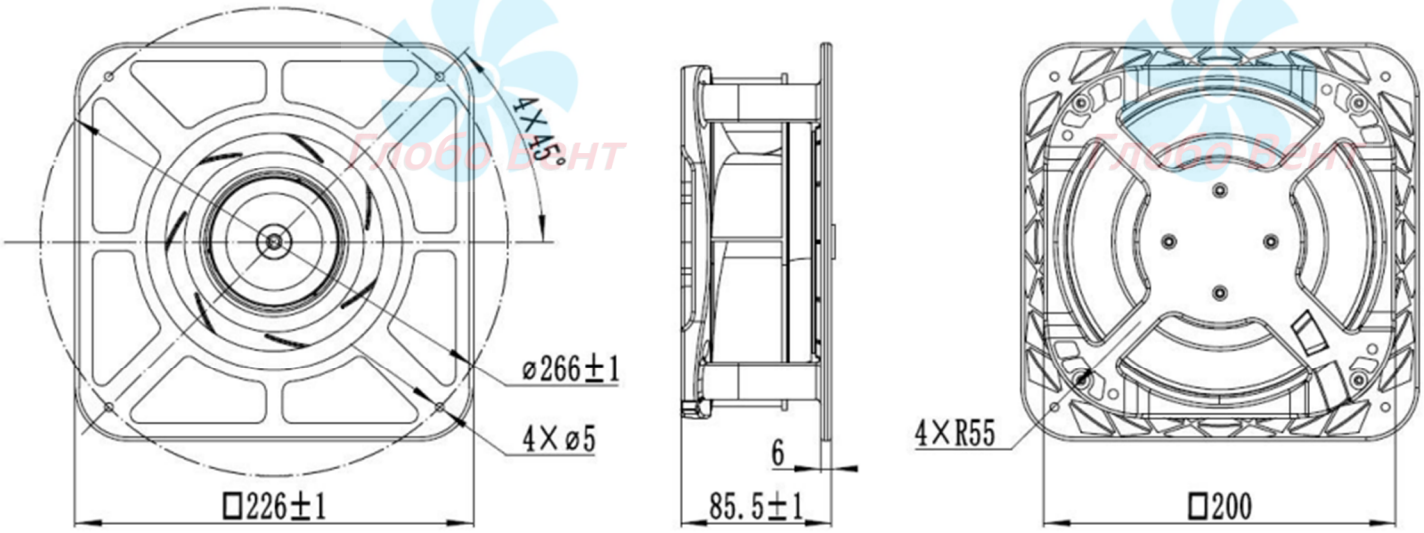

7. Характеристики подключения и управления

7.1. Подключение двигателя.

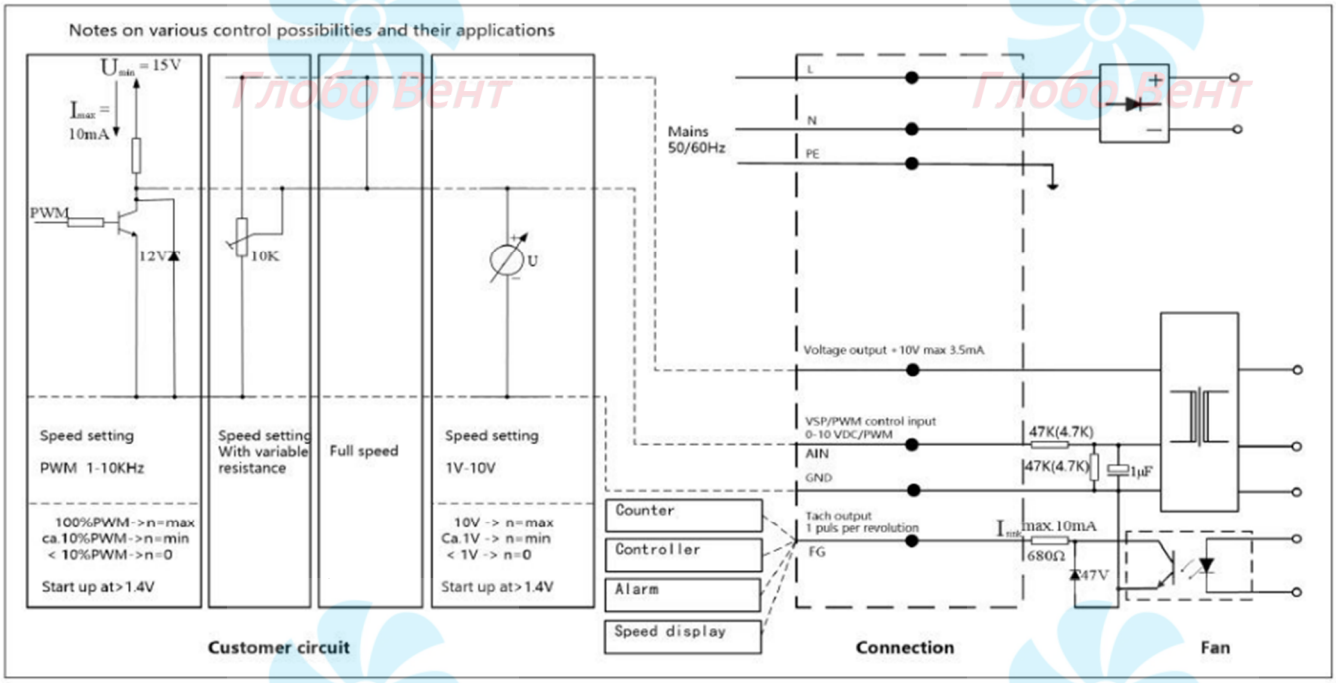

	Цвет	Соединение	
Питание	Зеленый/Желтый	Заземление	L=1.0m
	Коричневый	200-277V 50Hz/60Hz	
	Синий		
Управление	Красный	+10V supply	3.5mA max
	Желтый	VSP:0~10V / PWM	Внутреннее сопротивление 10кОм
	Синий	GND	
	Белый	FG output	1 pulses / r

8. Меры предосторожности при использовании

8.1. Перед включением питания, пожалуйста, надежно закрепите вентилятор и обеспечьте индивидуальную защиту, чтобы тряска вентилятора и вращение лопастей не причинили вреда организму человека.

8.2. Не открывайте крышку распределительной коробки, чтобы остаточное высоковольтное электричество не повредило людям, а также не повлияло на водонепроницаемость и электробезопасность двигателя.

8.3. Вентилятор должен включаться, когда желто-зеленый провод вентилятора подключен к заземлению, чтобы предотвратить поражение электрическим током или повлиять на работу из-за не заземления.

8.4. Вентилятор имеет функции отложенного запуска и перезапуска. Если вентилятор не запускается после включения питания, пожалуйста, сначала отключите питание, а затем проверьте, нормально ли подключены шнур питания и линия управления, соответствует ли значение напряжения регулирования частоты вращения требованиям к запуску, и проверьте, есть ли механические препятствия для вращения рабочего колеса. После подтверждения правильности ввода он будет включен и запустится снова. Не допускайте, чтобы внезапный запуск вентилятора привел к травмам персонала или другим повреждениям.

8.5. Внутри вентилятора к корпусу подключены устройства, совместимые с электромагнитной защитой от электромагнитной помехи, и для проверки безопасного напряжения на устойчивость к постоянному току необходимо использовать измеритель выдерживаемого напряжения постоянного тока.

8.6. Пожалуйста, внимательно прочтите эти "Меры предосторожности" перед использованием изделия.