NO.	6D450/180-M210/120 2024	A0

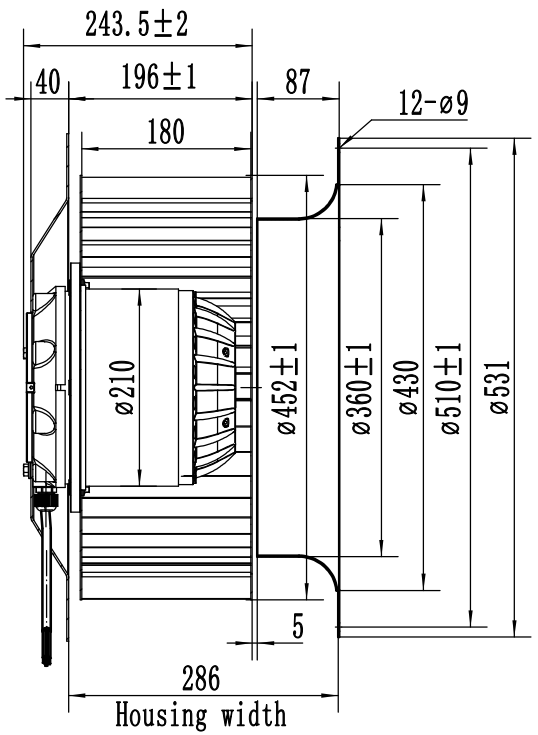

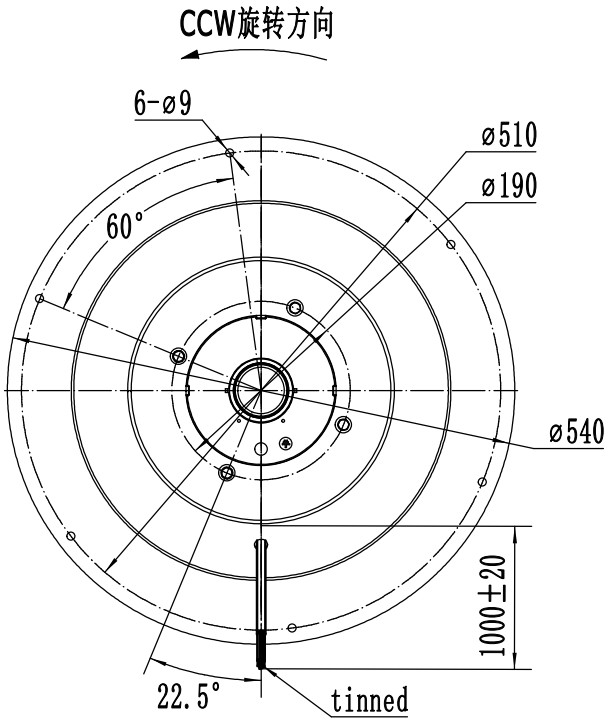

SPECIFICATION 规格说明

UNIT 类型	External Rotor Motor三相异步离心风扇电动机
MOTOR 电机型式	Three phase motor
MOTOR TYPE 电机型号	LXFF6D450/180-M210/120-AB01
VOLTAGE 额定电压 (V)	230/400
FREQUENCY 频率 (Hz)	50
INPUT POWER 输入功率 (W)	3900
CURRENT 电流 (A)	11.0/6.4
SPEED 转速 (r/min)	890
NOISE 噪音 (dBA)	87
CAPACITOR 电容 (μF/VAC)	/
ROTATION 旋转方向	CCW ,looking into the end-shield 逆时针，从端盖端方向看
MOTOR PROTECTION 电机保护	Thermocontact 150±5℃ 热保护器
PROTECTOR RESET TEMPERATURE 保护器复位温度	Reset temperature 90-130℃
INSULATION CLASS 绝缘等级	F
PROTECTION CLASS 防护等级	IP54
OPERATING TYPE 工作定额	S1 连续工作制
MOUNTING TYPE 安装方式	Side or horizontal rotor installation facing downwards侧放或水平转子朝下安装
AMBIENT TEMPERATURE 适用环境温度	-30°C~+40°C
Storaging temperature and humidity 储存温度和湿度	-40℃~80℃、 5%~95%RH
BEARINGS 轴承型式	Ball bearings 滚珠轴承
ELECTRICAL CONNECTION 电源线	Lead wire UL1330,6*16AWG+18AWG+2*20AWG
APPROVALS 认证标记	CE
Unit/box台/箱	1
NET WEIGHT/GROSS WEIGHT净重/毛重	38/42.5kg
PACKING 包装	57*57*37cm

LABEL (铭牌):

WEIGUANG® LXFF6D450/180-M210/120-AB01
△230V 50Hz 11.0A 3900W 890r/min
Y400V 50Hz 6.4A 3900W 890r/min
CL.F IP54 XX/XX

WIRING DIAGRAM（接线图）:

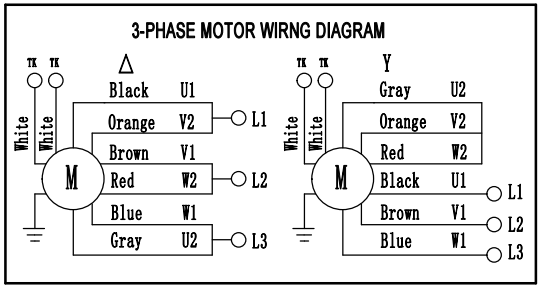

FLOW RATE CURVE（风量曲线）:

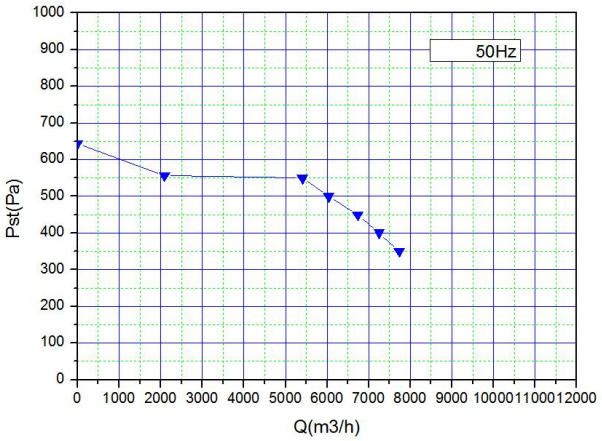

					签名 SIGN	日期 DATE	LXFF6D450/180-M210/120-AB01	
				设计 DRN.BY	yangyuqin	2024.11.25		
				校对 CHD.BY				
				审核 ENG.BY			PROJECTION	A4
标记REV.	备注 DESCRIPTION	签名 APPROVED	日期 DATE	批准 APP.BY				比例 SCALE:
								页码 SHEET: 1 of 1