NO.	4E250/100-M137/70 A0-2024	A0

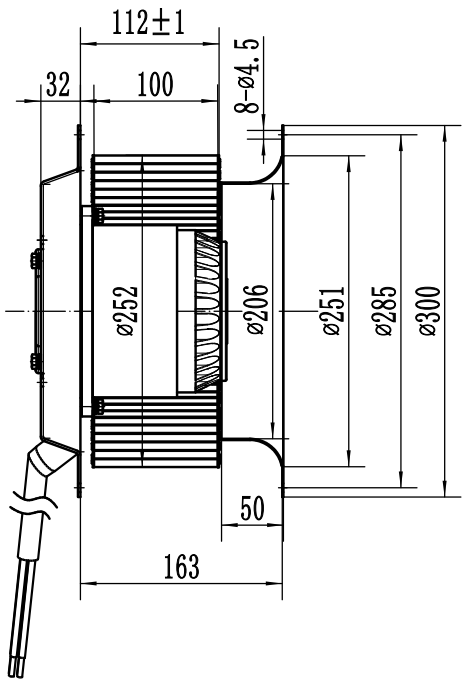

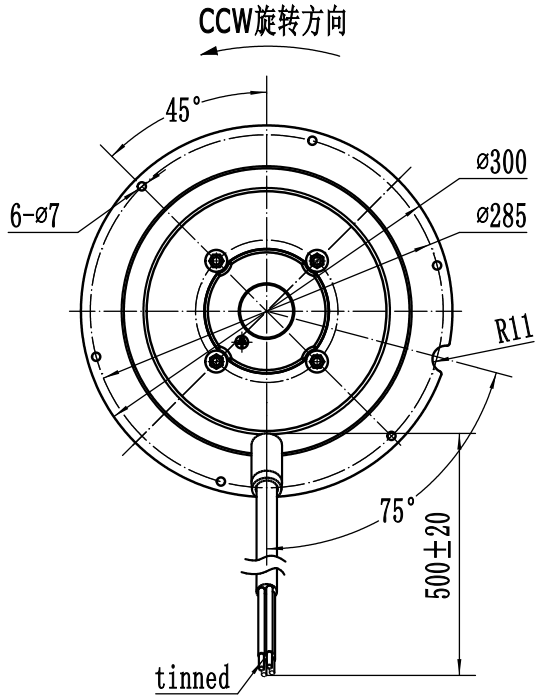

SPECIFICATION 规格说明

UNIT 类型	External Rotor Motor电容运转离心风扇电动机
MOTOR 电机型式	Singe phase motor
MOTOR TYPE 电机型号	LXFF4E250/100-M137/70-AA01
VOLTAGE 额定电压 (V)	230
FREQUENCY 频率 (Hz)	50
INPUT POWER 输入功率 (W)	910
CURRENT 电流 (A)	4.0
SPEED 转速 (r/min)	1390
NOISE 噪音 (dBA)	80
CAPACITOR 电容 (μF/VAC)	16
ROTATION 旋转方向	CCW ,looking into the end-shield 逆时针，从端盖端方向看
MOTOR PROTECTION 电机保护	Thermocontact 150±5℃ 热保护器
PROTECTOR RESET TEMPERATURE 保护器复位温度	Reset temperature 90-130℃
INSULATION CLASS 绝缘等级	F
TEMPERATURE RISE 温升	90K max 运行温升不超过90K
PROTECTION CLASS 防护等级	IP44
OPERATING TYPE 工作定额	S1 连续工作制
MOUNTING TYPE 安装方式	Side or horizontal rotor installation facing downwards侧放或水平转子朝下安装
AMBIENT TEMPERATURE 适用环境温度	-30°C~+60°C
Storaging temperature and humidity 储存温度和湿度	-40℃~80℃、 5%~95%RH
BEARINGS 轴承型式	Ball bearings 滚珠轴承
ELECTRICAL CONNECTION 电源线	Lead wire RV-90 4*0.75mm,Length 500±20mm
APPROVALS 认证标记	EAC、CE
Unit/box台/箱	1
NET WEIGHT/GROSS WEIGHT净重/毛重	11.5/12.2kg
PACKING 包装	32*32*24cm

LABEL (铭牌):

WEIGUANG® LXFF4E250/100-M137/70-AA01
230V 50Hz 4.0A 450/910W 1390r/min
16μF/450V CL.F IP44 XX/XX

WIRING DIAGRAM（接线图）:

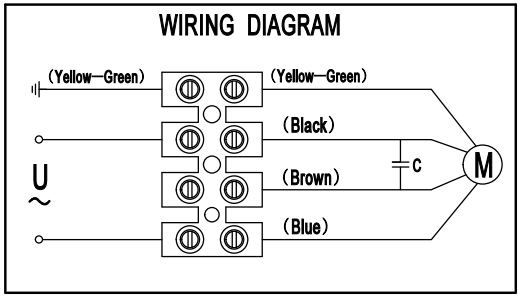

FLOW RATE CURVE（风量曲线）:

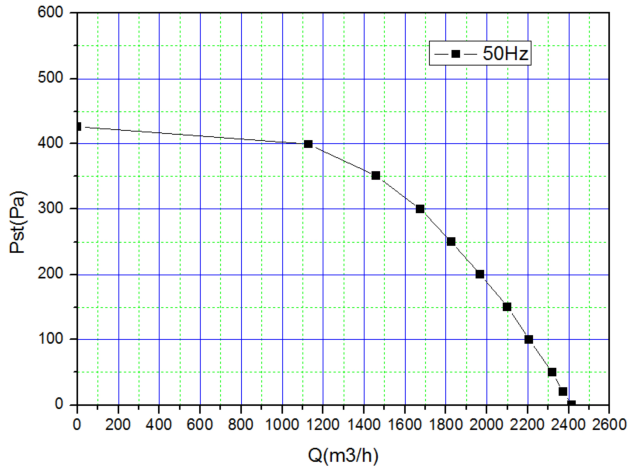

					签名 SIGN	日期 DATE	LXFF4E250/100-M137/70-AA01
				设计 DRN.BY	ShiHangShen	2024.12.24	
				校对 CHD.BY			
				审核 ENG.BY			PROJECTION
标记REV.	备注 DESCRIPTION	签名 APPROVED	日期 DATE	批准 APP.BY			A4
							比例 SCALE:
							页码 SHEET: 1 of 1