

Roulements à billes	Ball bearings	Kugellager
Classe F avec protecteur thermique	F Class protected by thermal cut-out	Cl. F mit Thermoschutz
Protection IP54 selon EN60034-5 à vérifier selon position et installation	IP54 protection according to EN60034-5 to be checked according to position and installation	IP54 Schutz gemäß EN60034-5 je nach Installation zu prüfen
Equilibrage G2.5	Balancing G2.5	Auswuchtgüte G2.5
Turbine inox	Stainless impeller	Stainless Laufrad
Rotor peint en noir	Black painted rotor	Schwarz beschichtet Rotor
Support DTR moteur moulé aluminium	DTR motor prop cast in aluminium	DTR Motor Träger geformt in Aluminium
Température maximum admise sur la turbine inox 300°C	Maximum allowed temperature on the impeller 300°C.	Maximum zugelassene Temperatur auf das Laufrad 300°C.

Données techniques / Technical data / Technische Daten

230V / 50Hz / 4µF
230V / 60Hz / 4µF

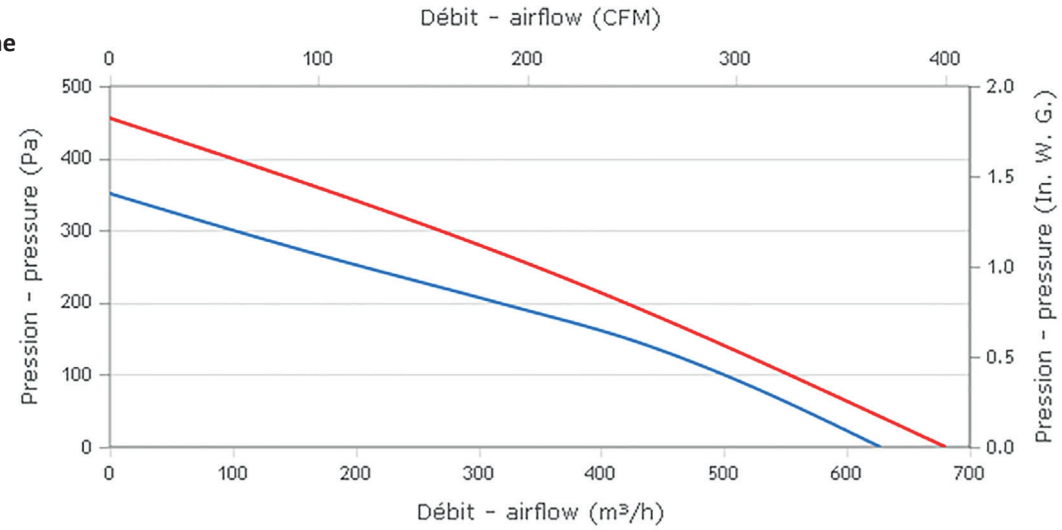

Modèle / Type / Typ		U V	f Hz	P Wa	I_N A	m³/h	CFM	n RPM	dBA	t_R C°	t_R F°	Kgs	µF	Condensateur / Capacitor / Kondensator
J01-04	2DTR45 180x32R	230	50	133	0,58	625	367	2650	62,9	-40 / +70	-40 / 158	3,6	4,0	19019
J01-04	2DTR45 180x32R	230	60	188	0,82	680	400	2830	64,8	-40 / +70	-40 / 158	3,6	4,0	19019

Dimensions / Dimensions / Masse :

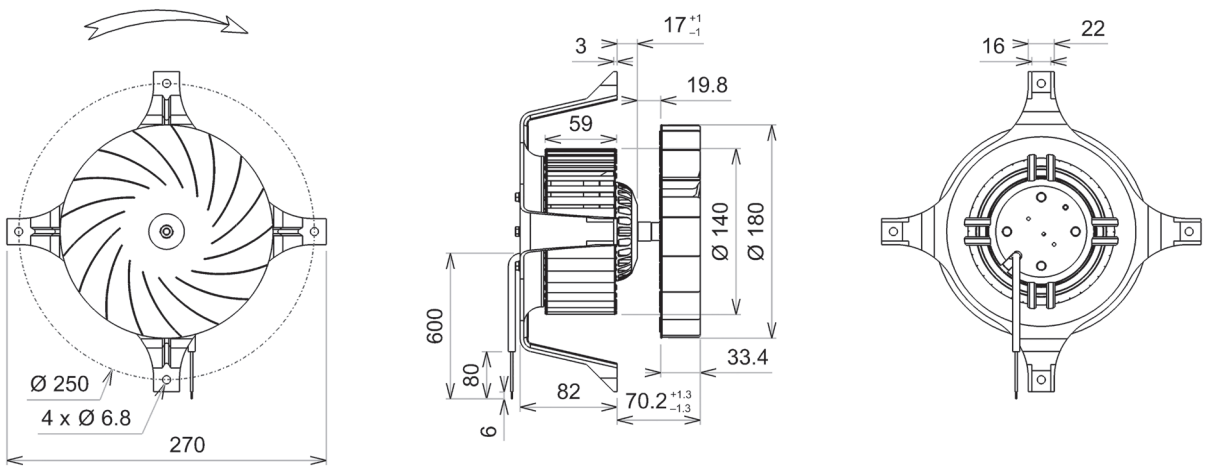

Document non contractuel. Toutes les données de cette page sont sujettes à modifications sans préavis. Photo uniquement pour information. Catalogue pour usage professionnel uniquement.
Non contractual document. All data mentioned on this page are subject to change without prior notice. Picture for information only. Catalogue for professional use only.
Unverbindliches Dokument. Alle Daten auf diese Seite können sich jederzeit ändern. Bild nur zur Information. Katalog nur für professionelle Verwendung.