ECOFIT

FICHE TECHNIQUE

Ind. g - Révision 11-2016

2DTRt45 225x40R Z23-07

Tension	Fréquence	Puissance absorbée	Intensité absorbée	Condensateur	Débit	Vitesse de rotation	Niveau sonore	Sens de rotation	Température d'utilisation
V	Hz	W	A	µF	m³/h	RPM	dBA		Min/Max
400	50	141	0,33	-	1240	2755	68	R	-40°C / +70°C
400	60	190	0,35	-	1400	3100	70	R	-40°C / +70°C
400	*50*				*729 CFM*				*-40°F / 158°F*
400	*60*				*824 CFM*				*-40°F / 158°F*

dBA : soufflage libre NA : non applicable ErP 2013 NA ErP 2015 NA



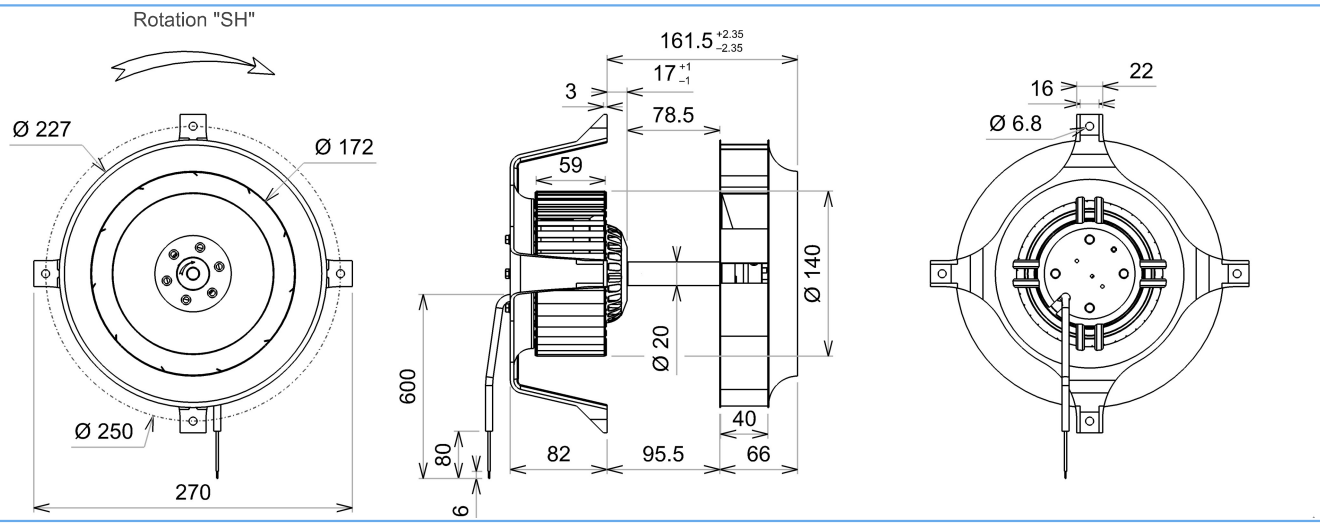

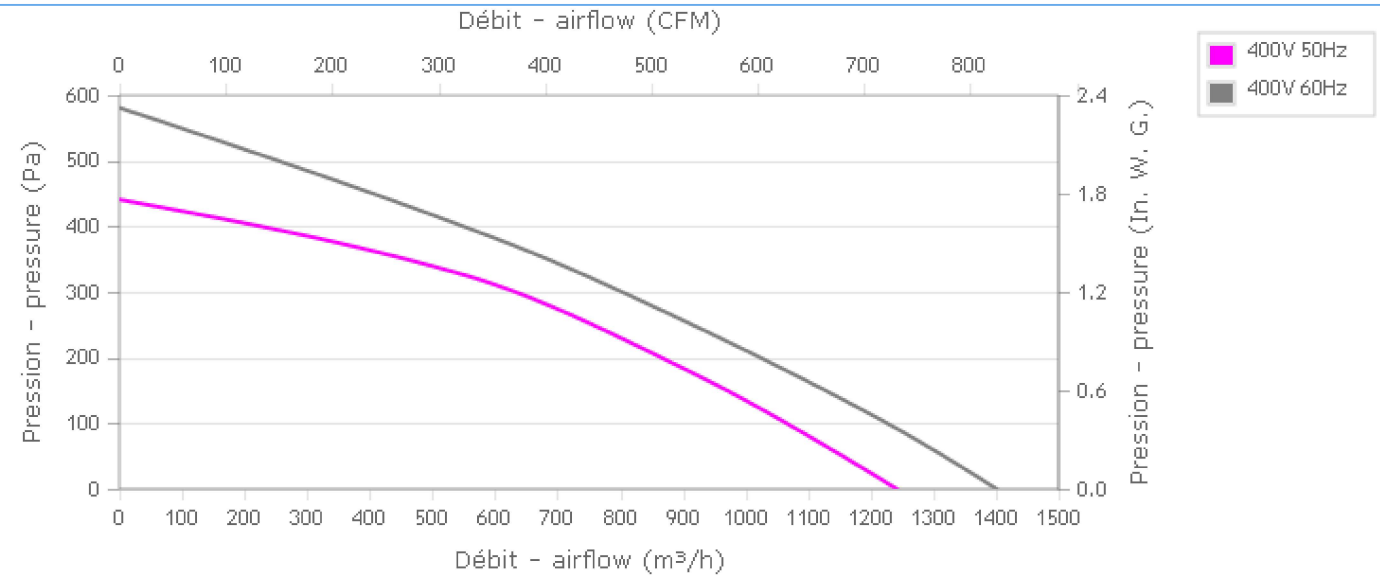

Descriptif

.Poids : 4,0 Kg
.Roulements à billes
.Bobinage Classe F
.Protection IP54 selon EN60034-5 à vérifier selon position et installation
.Equilibrage G2.5
.Turbine inox
.Rotor peint en noir
.Support DTR moteur moulé aluminium
.Température maximum admise sur la turbine inox 300°C

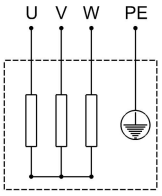

U = Noir
V = Bleu
W = Brun
PE = Vert/jaune

Document non contractuel. Toutes les données de cette page sont sujettes à modifications. Photo pour information uniquement.

ECOFIT S.A.
Z.I. SUD | Rue Marc Seguin | BP60008 | F-41101
VENDÔME Cedex
+33 (0)2 54 23 14 54 +33(0)2 54 72 22 73
RC BLOIS B 308 172 147 000 32
www.ecofit.com | info@ecofit.com

ECOFIT

FICHE TECHNIQUE

Ind. g - Révision 11-2016

2DTRt45 225x40R Z23-07

Données conformément à la directive ErP

Tension	400	V
Fréquence	50	Hz
Puissance	0,175	kW(1)
Débit	555	m³/h(1)
Pression	325	Pa(1)
Vitesse de rotation	2230	RPM(1)

(1) Au point de rendement optimal

Directive ErP (EU 2009/125/EC) non applicable : Conçu spécifiquement pour déplacer du gaz dont le températures dépassent 100°C

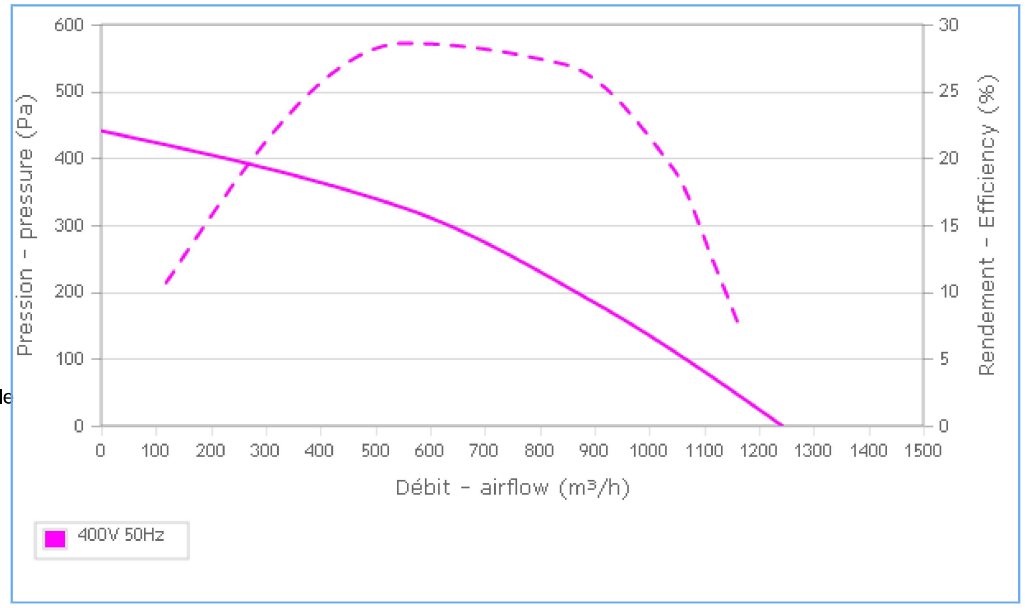

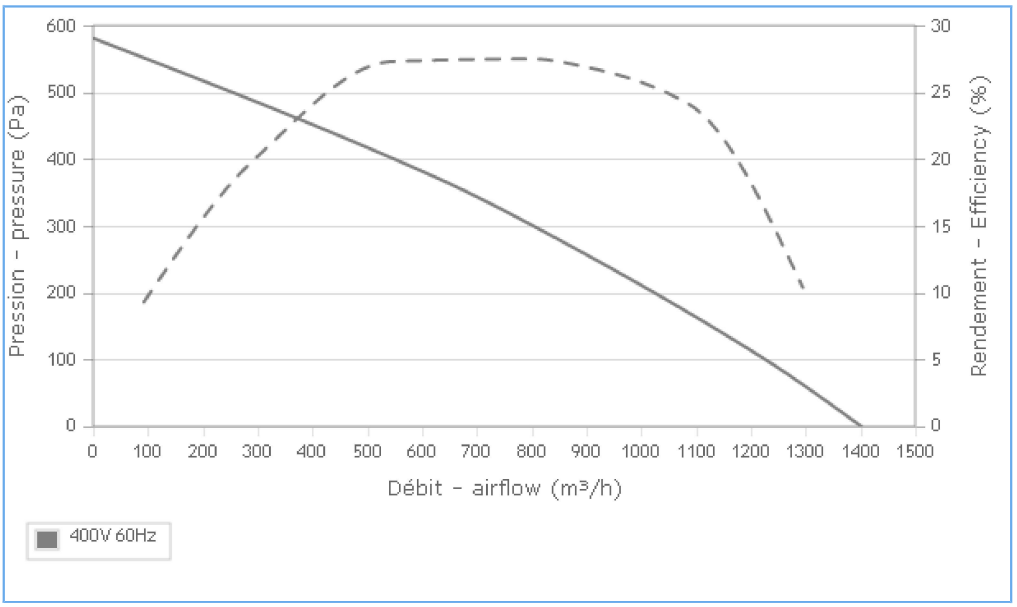

Accessoires

-

-

Conditions de mesure

16114 M07-457 PAVILLON Dia Int.164 Ext.255 Galva

Documents

Manuel d'utilisation
www.ecofit.com/site/normes

Operating and recycling manual
www.ecofit.com/anglais/normes

A041865
2RT945CN

Document non contractuel. Toutes les données de cette page sont sujettes à modifications. Photo pour information uniquement.

ECOFIT S.A.
Z.I. SUD | Rue Marc Seguin | BP60008 | F-41101
VENDÔME Cedex

+33 (0)2 54 23 14 54 +33(0)2 54 72 22 73

RC BLOIS B 308 172 147 000 32
www.ecofit.com | info@ecofit.com