NO. 4E350S-2021-A0

WEIGUANG®

SPECIFICATION 规格说明

HANGZHOU WEIGUANG ELECTRONIC CO.,LTD.

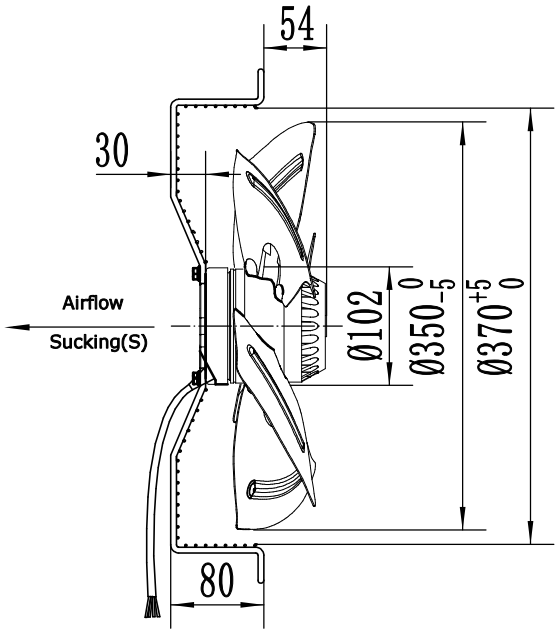

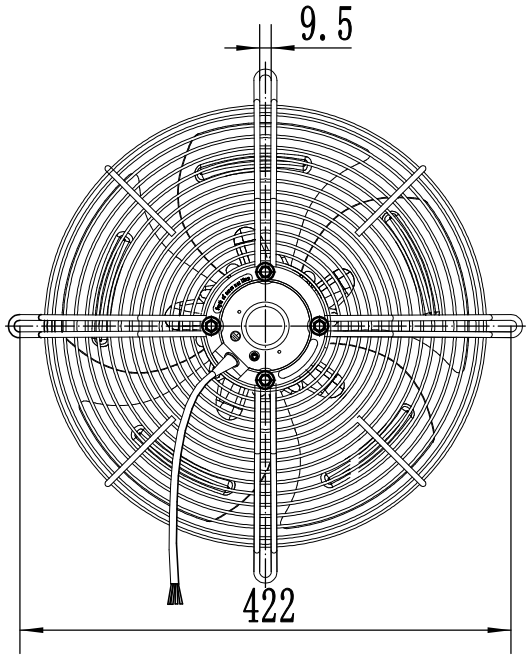

UNIT 类型	Axial fan motor 外转子轴流风机
MOTOR 电机型式	Single phase motor with capacitor
MOTOR TYPE 电机型号	YWF4E-350S-102/34-G
VOLTAGE 额定电压 (V)	220
FREQUENCY 频率 (Hz)	50
INPUT POWER 输入功率 (W)	129
CURRENT 电流 (A)	0.65
SPEED 转速 (r/min)	1400
AIR FLOW 20Pa 风量 (m^3/h)	2300
NOISE 噪音 (dBA)	64
CAPACITOR 电容 (μF/450V)	4
ROTATION 旋转方向	CW ,looking into the end-shield 顺时针，从端盖端方向看
INSULATION CLASS 绝缘等级	F
MOTOR PROTECTION 电机保护	Thermocontact 150±5℃ 热保护器
TEMPERATURE RISE 温升	75K max 运行温升不超过75K
TYPE OF PROTECTION 防护等级	IP54
OPERATING TYPE 工作定额	S1 连续工作制
AMBIENT TEMPERATURE 适用环境温度	-30°C +60°C
BEARINGS 轴承型式	Ball bearings 滚珠轴承
MOUNTING TYPE 安装方式	Horizontal or Vertical 垂直或水平安装
ELECTRICAL CONNECTION 电源线	Lead wire RV-90 4G 0.50mm² ,Length 1500±15mm 斜出线（4芯0.5mm²线长1500±15mm）
APPROVALS 认证标记	CCC、CE
NET WEIGHT/GROSS WEIGHT净重/毛重	5.0/6.0kg
PACKING 包装	38.5*38.5*15.5cm

LABEL (铭牌):

WEIGUANG® Axial Fan Motor
YWF4E-350S-102/34-G
220V 50Hz 0.65A 69/129W 1400r/min
4μF/450V CL.F XX/XX CE

WIRING DIAGRAM（接线图）:

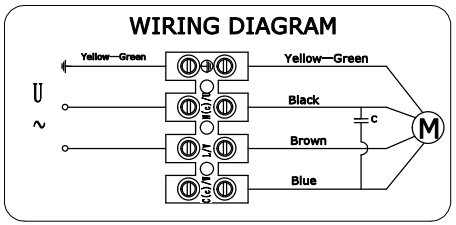

FLOW RATE CURVE（风量曲线）:

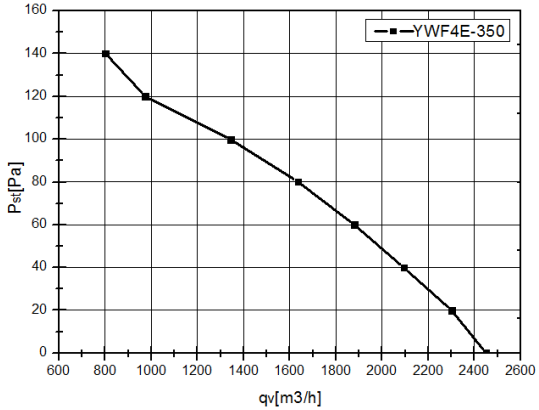

REV.	DESCRIPTION	APPROVED	DATE				SIGN	DATE
						DRN. BY		
						CHD. BY		
						ENG. BY		
						APP. BY		

TITLE YWF4E-350S-102/34-G

PROJECTION

A4

SCALE

SHEET: of