NO.	4D500S-145-2022-A0

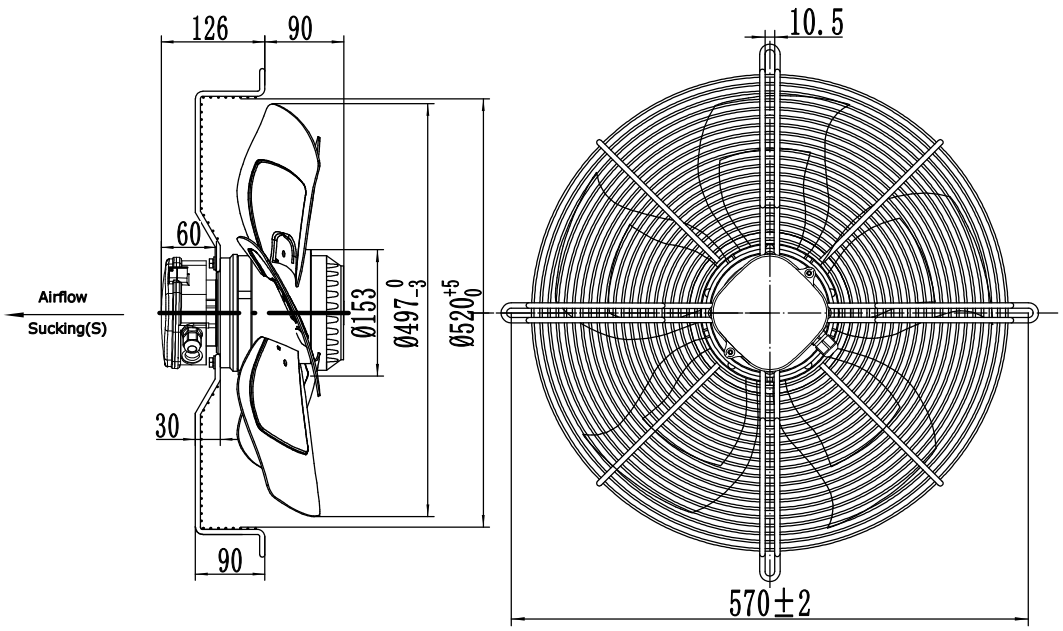

WEIGUANG®

SPECIFICATION 规格说明

HANGZHOU WEIGUANG ELECTRONIC CO.,LTD.

UNIT 类型	Axial fan motor 外转子轴流风机
MOTOR 电机型式	Three phase motor
MOTOR TYPE 电机型号	YWF4D-500S-145/65-G
VOLTAGE 额定电压 (V)	△400 Y400
FREQUENCY 频率 (Hz)	50 50
INPUT POWER 输入功率 (W)	800 580
CURRENT 电流 (A)	1.50 1.00
SPEED 转速 (r/min)	1320 1050
AIR FLOW 20Pa 风量 (m^3/h)	9195 7420
NOISE 噪音 (dBA)	70 68
CAPACITOR 电容 (μF/450V)	/ /
ROTATION 旋转方向	CW ,looking into the end-shield 顺时针，从端盖端方向看
INSULATION CLASS 绝缘等级	F
MOTOR PROTECTION 电机保护	Thermocontact 150±5℃ 热保护器
TEMPERATURE RISE 温升	75K max 运行温升不超过75K
TYPE OF PROTECTION 防护等级	IP54
OPERATING TYPE 工作定额	S1 连续工作制
AMBIENT TEMPERATURE 适用环境温度	-30°C ~ +60°C
BEARINGS 轴承型式	Ball bearings 滚珠轴承
MOUNTING TYPE 安装方式	Horizontal or Vertical 垂直或水平安装
ELECTRICAL CONNECTION 电源线	Lead wire 1330UL 7G 0.75mm²+2G 0.30mm² , Length 100mm in terminal box connected 接线盒（7芯0.75mm²+2芯0.30mm²线长100mm）
APPROVALS 认证标记	CE
NET WEIGHT/GROSS WEIGHT 净重/毛重	12.5/14.1kg
PACKING 包装	55.0*55.0*23.0cm

LABEL (铭牌):

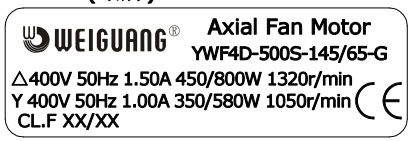

FLOW RATE CURVE（风量曲线）：

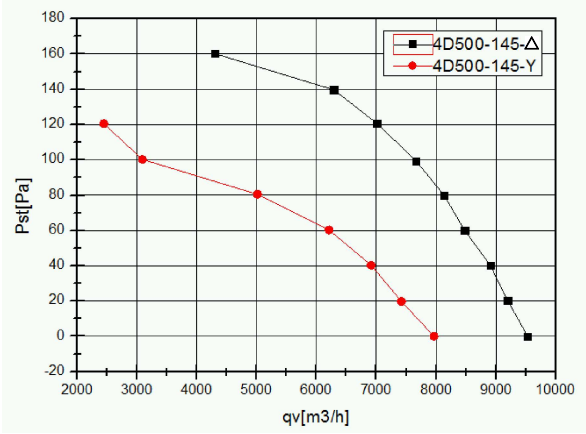

WIRING DIAGRAM（接线图）：

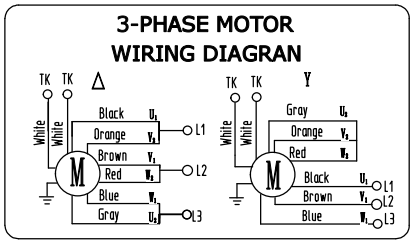

							SIGN	DATE	TITLE
						DRN. BY			YWF4D-500S-145/65-G
						CHD. BY			PROJECTION A4
						ENG. BY			SCALE
REV.	DESCRIPTION	APPROVED	DATE			APP. BY			SHEET: of